洗脱机

悬浮式机体

具体参考第 9 页中的 " 型号识别 "

安装/操作/保养手册

原说明
请保留这些说明以供将来参考。
小心：使用本机之前，请阅读说明书
(如果这台机器改变了所有权，本手册必须随机。)

Alliance™ Laundry Systems

www.alliancelaundry.com

文档编号：D1598CNR9
2 月 2019

目录

安全信息 5
安全提示说明 5
重要安全说明 5
安全提示标签 7
操作人员安全 7

简介 8
模型识别 8
序列号铭牌的位置 10
生产日期： 10
收货检查 10
备用零件 10
客户服务 10

尺寸规格 11
机器尺寸 14
机器尺寸（用于拖把洗涤的过滤水箱的机器） 17
固定螺栓孔位置 19
地面安装布局 21

安装说明 22
托盘拆卸 22
固定螺栓安装 22
运输支架的移除 23
机器安装 24
现有地面高架机架的安装 24
称重系统安装 18 千克-28 千克/40 磅-70 磅/180 升-280 升机型 24
排水接头 25
排水阀 26
排水泵，6.5 千克/14 磅/65 升和 7.5 千克/20 磅/80 升北美以外地区机型 29
通风 29
水管连接要求 30
连接软管 32
回用水连接 34
回用水处理 34
回用水箱属性 34
电气安装要求 35
剩余电流装置 (RCD) - 北美以外地区机型 36
电源保护设备 36
供电电缆 37

©2019 年 Alliance Laundry Systems LLC，版权所有
保留所有权利。未经出版商明确书面授权，不得以任何形式或方式复制或传输本手册的任何部分或内容。

机器保护性接地连接和等电位联结.....38
输入功率调节.....39
输入电压要求.....39
断路器和快速切断装置.....39
接线规范.....39
单相接线.....39
三相接线.....40
相位累加器.....41
电压设置.....41
频率设置.....41
热过载保护器.....41
电气规格.....42
电气规格 - 北美机型.....48
蒸汽要求（仅限于蒸汽加热）.....50
蒸汽阀安装.....50
洗涤剂盒.....51
外部液体供给接线.....51
外部皂液供给系统的电气连接.....52
外部等待控制.....52

化学剂注入管道系统.....53

操作说明.....54
操作说明.....54
断电.....54
自动门锁解锁模块.....55

保养说明.....56
保养说明.....56
每日维护.....56
每日开始.....56
每日结束.....56
季度维护.....56
6 个月一次.....57
不锈钢养护.....58

设备处理办法.....60
切断机器电源。.....60
设备处理办法.....60

中国危害性物质限制指令(RoHS).....61

安全信息

安全提示说明

在本手册及机身标签中可看见警示字样（“危险”、“警告”、以及“小心”）以及后附的具体说明。这些警示字样是用来提醒操作人员、用户、维修人员以及设备保养人员注意人身安全。

危险

表示存在紧急安全隐患，如不加以避免，将导致严重的人身伤害或死亡。

警告

表示存在安全隐患，如不加以避免，可能导致严重的人身伤害或死亡。

小心

表示存在安全隐患，如不加以避免，可能导致轻度或中度人身伤害或财产损失。

其他警示字样（“重要事项”和“注”）后面也附有具体说明。

重要事项: “重要事项”字样用来告知读者具体的步骤，如不遵守这些步骤，设备将出现轻微损坏。

注: “注”字样用来介绍重要但不具危害性的安装、操作、保养或维修等事宜相关的信息。

重要安全说明

警告

在使用洗衣设备时，为降低发生火灾、触电、人员重伤或死亡等风险，请务必遵守这些基本注意事项：

W023

- 请在使用本洗衣机前通读所有说明。
- 请遵照本安装说明安装洗衣机。请参考安装手册中有关接地的说明以便了解洗衣机的正确接地方法。所有水管、排水、电源、接地连接必须遵守当地有关规定，并且在必要时由授权人员完成连接。必须由专业技术人员安装本机器。
- 请勿将洗衣机安装或放置在潮湿处和/或露天。
- 为防止发生火灾或爆炸，请勿在机器周围地区放置易燃易爆产品。请勿将以下物质或含有下列物质污渍的织物放入洗涤水中：汽油、煤油、蜡、食用油、植物油、机油、干洗溶剂、易燃化学品、稀释剂或其他易燃易爆物质，因为此类物质会释放出可能使织物燃烧、爆炸或自燃的气体。
- 在特定条件下，两周以上未使用的热水系统中可能会产生氢气。氢气是一种易爆气体。如果热水系统长时间未使用，请在使用洗衣机或洗衣烘干一体机前，打开所有热水龙头，放水几分钟。这样可以排出积聚的氢气。该气体具有可燃性，请勿在放水期间抽烟或使用明火。
- 为减少触电或火灾风险，切勿使用延长电缆或适配器来将洗衣机连接到电源上。
- 请勿让儿童在洗衣机上或机内玩耍。在儿童附近使用洗衣机时，必须对其严密监督。在无人监督指导的情况下，请勿让幼童或身体、感官或精神能力受损人士单独使用本设备。请看管好幼童，以免他们玩耍本设备。该安全规定适用于所有设备。
- 请勿将手伸入和/或爬入机桶或爬到洗衣机上，尤其是在洗衣桶旋转的情况下。此类行为存在紧急安全隐患，如不加以避免，将导致严重的人身伤害或死亡。
- 当洗衣机的防护装置、面板和/或零件被拆卸或破损时，不得运行洗衣机。请勿避开任何安全设备或改装控制装置。
- 本洗衣机仅可按照规定的用途来使用，即用于烘干纺织物。切勿在本机中清洗机器零件或汽车零部件，否则可能会对滚筒造成严重损害。
- 仅可使用低泡、无泡型工业清洁剂。必须意识到可能存在有害化学品。在加入清洁剂和化学品时，请佩戴手套及眼部防护装备。务必阅读并谨遵制造商在洗衣和清洁助剂包装上提供的说明。留意所有警示或注意事项。为减少中毒或化学灼伤的危险，请始终将它们置于儿童无法接触的地方[最好是放在上锁的柜子中]。
- 除织物柔软剂或产品制造商特别推荐，否则不可在本机中使用织物柔软剂或产品来消除静电。
- 为避免机器腐蚀和部件故障，切勿在机器中使用腐蚀性化学品。因腐蚀性化学品引起损坏而提出的保修申请将不予受理。
- 务必遵照纺织物制造商提供的织物护理说明进行操作。
- 洗衣机注水、翻转或旋转前，务必关闭装载门。请勿通过避开装载门开关来允许洗衣机在装载门开启状态下运行。请务必在洗衣机排水完毕且所有活动部件停止后再尝试开启装载门。
- 注意，洗衣机使用热水冲洗洗涤剂盒。在机器运行时，避免打开洗涤剂盒的盒盖。
- 请勿在洗涤剂料盒的喷嘴（如适用）上装贴任何物体。必须为此保留空气间隙。
- 如洗衣机上未安装循环水塞或循环水系统（如适用），则不可操作本机。
- 请确保在水管连接时安装截止阀，进水管间连接紧密。在结束清洗的当天，务必关闭截止阀。

- 请妥善保养洗衣机。如洗衣机遭撞击或发生坠落，安全功能可能会受到损坏。如发生此类情况，请联系合格服务人员检查机器。
- 危险：在检查或维修本机前，必须关闭电源。维修人员必须在关闭电源后等待至少 10 分钟，并需使用电压表检查残余电压。这是由于逆变器在电源关闭后仍然带有较高电压。此为紧急危险情况，如不避免，将导致严重的人身伤害或死亡。在开始检查逆变器前，检查主电路接线端“+”和“-”的残余电压。维修人员必须在该电压低于直流电压 30 伏后，才能对逆变器做检查。
- 请勿自行修理或更换洗衣机的任何零件或者尝试维修，除非用户保养说明或发布的用户修理说明中明确推荐，且您理解这些说明并具备执行说明的相关技能。务必在维修前断开洗衣机的电源以及供水。
- 通过关闭断路器或拔下洗衣机的插头来实施断电。如电源线已经磨损，请将其更换。
- 在停用或丢弃洗衣机前，请先拆卸洗涤仓的门。
- 如未遵照制造商的说明安装、保养和/或操作洗衣机，可能会造成人身伤害和/或财产损害。

注: 本手册中的“警告”和“重要”安全说明未包括所有可能出现的状况和情形。请观察并阅读机身上其他标签和警告，其为机器安全使用提供了指南。在安装、保养和使用洗衣机时，必须运用常识谨慎操作。

如果您有任何问题或疑问，请与您的经销商、分销商、服务代理或制造商联系。

注: 仅针对欧盟成员国：本手册中描述的洗衣机电气安全必须符合欧盟标准 EN60204-1 的要求。

危险

触电危害将导致死亡或重伤。务必在维修前先断开电源并等待十(10)分钟。

W911

警告

安装本产品时，必须符合适用安装手册中提出的最低规格和要求，遵守任何适用的市政建筑规范、供水要求、接线法规以及其他任何相关法律规定。由于各地要求和适用的当地规定不同，必须由熟悉适用当地规定及此类设备建造操作的合格维修人员安装、调整和维修本机。此类人员还须熟知安装、调整和维修机器时存在的潜在危害。如未遵守本警告，可能会导致人身伤害、财产损失和/或设备损坏，还会使保修失效。

W820

警告

机器内存在危险电压。只有合格人员可以尝试调整和故障排除。在拆卸任何外壳和保护装置以及尝试任何维修步骤前，请先断开机器的电源。

W736

重要事项: 确保机器安装在具有足够强度的水平地面上，留出推荐的间隙大小以备机器检修。不得堵塞检修空间。

警告

请勿触摸内部或外部的蒸汽管道、连接物或部件。它们的表面可能极热，会引起重度烧伤。只有在关闭蒸汽气源，并等到管道、连接物和部件冷却后方可触摸管道。

SW014

警告

将设备安装于强度足够的水平地面上。如果未能依照执行，可能会导致出现严重伤害、死亡和/或财产损失等情形。

W703

警告

切勿篡改门把手设置。切勿尝试更改门把手设置或修理门把手！对设置的任何更改可能会给操作人员带来严重风险！门把手损坏或失灵时，务必立即将其更换为新的原装零件。

C014

小心

北美以外地区机型：配备称量系统的机器：不得抓住电缆向上提起载荷传感器。避免在载荷传感器周围进行电焊作业。载荷传感器受到冲击后可能会产生永久性损坏。放置机器时避免载荷传感器之间载荷分布不均。机器接通电源后，系统需要十(10)分钟的预热时间，这一点在电源已关闭超过五(5)分钟的情况下尤其重要。忽略预热可能导致重大称量误差。

W941

注: 所有机型均根据 EMC-指令（电磁兼容性）生产。它们仅可在特定环境中使用（至少符合 A 级要求）。为了安全起见，机器必须与敏感性电气或电子设备保持必要的防范距离。此类机器不得供私人客户用于家庭使用。

安全提示标签

安全提示标签会出现在机身的关键位置，上面的文字清晰可辨。如未遵照这些安全提示标签的规定，可能会导致操作人员或维修技术人员受到伤害。

使用制造商授权的零件可避免安全危害。

操作人员安全

警告

在滚筒未完全停止运转时，切勿将手或物品放入滚筒内；否则将造成严重伤害。

SW012

本手册中机型所指的机器旨在供普通公众在以下应用中使用：

- 商店、办公室、厨房和其他工作环境中的员工区域
- 酒店，汽车旅馆和其他住宅类型环境中的客户
- 公寓楼或自助洗衣店内的共用区域
- 其他类似的应用程序

这些机器的安装必须完全符合本手册中的说明。

务必于每日进行如下保养检查：

1. 确保所有警示标签未脱落且上面的文字清晰可辨，必要时予以更换。
2. 在启动机器运行前检查机门联锁装置：
   a. 尝试在机门开启时启动机器。机器无法启动则为正常。
   b. 尝试在关闭机门后不加锁的情况下启动机器。机器无法启动则为正常。
   c. 尝试在机器运行过程中开启机门。机门无法开启则为正常。

洗衣机门锁与联锁装置如运行不正常，请断开电源并电话联系维修技术人员。

3. 如果出现以下任意情形，请勿尝试操作机器：
   a. 在整个运行过程中，机器未保持在安全锁定状态。
   b. 水位明显过高。
   c. 机器未连接到正确接地的电路。

请勿避开机器的任何安全设备。

警告

如机器运行负荷过重，可能导致人身伤害和严重的设备损坏。

W728

简介

模型识别

本手册中的信息适用于下列模型：

HY105_HC-200	HYE180F	HYQ105F	SY105_QED	SYC080D	SYG065A
HY135_HC-200	HYE240F	HYQ135F	SY105_QED-SELECT	SYC105A	SYG065D
HY180_HC-200	HYE280F	HYQ180F	SY135_QED	SYC105D	SYG080A
HY20_HC-200	HYG065F	HYQ240F	SY135_QED-SELECT	SYC135A	SYG080D
HY240_HC-200	HYG080F	HYQ280F	SY180_QED	SYC135D	SYG105A
HY25_HC-200	HYG105F	HYU065F	SY180_QED-SELECT	SYC180A	SYG105D
HY280_HC-200	HYG135F	HYU080F	SY20_QED-SELECT	SYC180D	SYG135A
HY30_HC-200	HYG180F	HYU105F	SY240_QED	SYC240A	SYG135D
HY40_HC-200	HYG240F	HYU135F	SY240_QED-SELECT	SYC240D	SYG180A
HY55_HC-200	HYG280F	HYU180F	SY25_QED-SELECT	SYC280A	SYG180D
HY65_HC-200	HYH065F	HYU240F	SY280_QED	SYC280D	SYG240A
HY70_HC-200	HYH080F	HYU280F	SY280_QED-SELECT	SYE065A	SYG240D
HY80_HC-200	HYH105F	HYW065F	SY30_QED-SELECT	SYE065D	SYG280A
HYB180F	HYH135F	HYW080F	SY40_QED-SELECT	SYE080A	SYG280D
HYC065F	HYH180F	HYW105F	SY55_QED-SELECT	SYE080D	SYH065A
HYC080F	HYH240F	HYW135F	SY65_QED	SYE105A	SYH065D
HYC105F	HYH280F	HYW180F	SY65_QED-SELECT	SYE105D	SYH080A
HYC135F	HYN020F	HYW240F	SY70_QED-SELECT	SYE135A	SYH080D
HYC180F	HYN025F	HYX065F	SY80_QED	SYE135D	SYH105A
HYC240F	HYN030F	HYX080F	SY80_QED-SELECT	SYE180A	SYH105D
HYC280F	HYN040F	HYX105F	SYB180A	SYE180D	SYH135A
HYE065F	HYN055F	HYX135F	SYB180D	SYE240A	SYH135D
HYE080F	HYN070F	HYX180F	SYC065A	SYE240D	SYH180A
HYE105F	HYQ065F	HYX240F	SYC065D	SYE280A	SYH180D
HYE135F	HYQ080F	HYX280F	SYC080A	SYE280D	SYH240A

表（续）...

SYH240D	SYU105A	SYX105D	UY240_PROFORM	UYG135I	UYU135I
SYH280A	SYU105D	SYX135A	UY25_PROFORM	UYG180I	UYU180I
SYH280D	SYU135A	SYX135D	UY280_PROFORM	UYG240I	UYU240I
SYN020D	SYU135D	SYX180A	UY30_PROFORM	UYG280I	UYU280I
SYN025D	SYU180A	SYX180D	UY40_PROFORM	UYH065I	UYW065I
SYN030D	SYU180D	SYX240A	UY55_PROFORM	UYH080I	UYW080I
SYN040D	SYU240A	SYX240D	UY65_PROFORM	UYH105I	UYW105I
SYN055D	SYU240D	SYX280A	UY70_PROFORM	UYH135I	UYW135I
SYN070D	SYU280A	SYX280D	UY80_PROFORM	UYH180I	UYW180I
SYQ065A	SYU280D	SYY065A	UYB180I	UYH240I	UYW240I
SYQ065D	SYW065A	SYY065D	UYC065I	UYH280I	UYX065I
SYQ080A	SYW065D	SYY080A	UYC080I	UYN020I	UYX080I
SYQ080D	SYW080A	SYY080D	UYC105I	UYN025I	UYX105I
SYQ105A	SYW080D	SYY105A	UYC135I	UYN030I	UYX135I
SYQ105D	SYW105A	SYY105D	UYC180I	UYN040I	UYX180I
SYQ135A	SYW105D	SYY135A	UYC240I	UYN055I	UYX240I
SYQ135D	SYW135A	SYY135D	UYC280I	UYN070I	UYX280I
SYQ180A	SYW135D	SYY180A	UYE065I	UYQ065I	UYY065I
SYQ180D	SYW180A	SYY180D	UYE080I	UYQ080I	UYY080I
SYQ240A	SYW180D	SYY240A	UYE105I	UYQ105I	UYY105I
SYQ240D	SYW240A	SYY240D	UYE135I	UYQ135I	UYY135I
SYQ280A	SYW240D	SYY280A	UYE180I	UYQ180I	UYY180I
SYQ280D	SYX065A	SYY280D	UYE240I	UYQ240I	UYY240I
SYU065A	SYX065D	UY105_PROFORM	UYE280I	UYQ280I	UYY280I
SYU065D	SYX080A	UY135_PROFORM	UYG065I	UYU065I	HYR065F
SYU080A	SYX080D	UY180_PROFORM	UYG080I	UYU080I	HYR080F
SYU080D	SYX105A	UY20_PROFORM	UYG105I	UYU105I	HYR105F
SYR065A	SYR240A	SYR105D	SYR280D	UYR135I	HYR135F
SYR080A	SYR280A	SYR135D	UYR065I	UYR180I	HYR180F
SYR105A	SYR065D	SYR180D	UYR080I	UYR240I	HYR240F
SYR135A	SYR080D	SYR240D	UYR105I	UYR280I	HYR280F
SYR180A					

序列号铭牌的位置

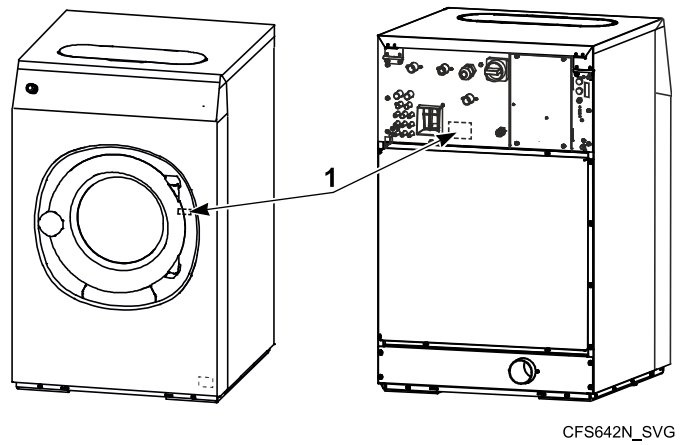

1. 序列号铭牌的位置

图 1

序列号铭牌位于机器的后面板上和机器内部的机架上。

在订购零件或寻求技术帮助时请提供机器的序列号。

生产日期：

设备的生产日期包含在其序列号中。序列号后两位字符分别表示年份（倒数第二位）和月份（倒数第一位）。具体位置参见*表 1* 和*表 2* 。例如，一台设备的序列号为 520I000001DK，其生产日期则为 2015 年 5 月。

生产日期 - 年	
年	**序列号字符**
2009	P
2010	R
2011	T
2012	V
2013	X
2014	B
2015	D
2016	F
2017	H
2018	K
2019	M
2020	Q

表 1

生产日期 - 月	
月	**序列号字符**
1 月	A 或 B
2 月	C 或 D
3 月	E 或 F
4 月	G 或 H
5 月	J 或 K
6 月	L 或 M
7 月	N 或 Q
8 月	P 或 S
9 月	R 或 U
10 月	T 或 W
11 月	V 或 Y
12 月	X 或 Z

表 2

收货检查

收货时，检查箱体、防护罩和设备是否存在可见的装运损伤。如果明显存在可能受损的迹象，在签署收货单前先请运输人员在货运票据上记录具体情况，或者在发现破损时立即将情况告诉运输人员。

备用零件

如果需要产品文件资料或备用零件，联系机器的销售点或拨打 +1 (920) 748-3950 联系 Alliance Laundry Systems 询问最近的授权零件分销商的名称与地址。

客户服务

如需获得技术帮助，敬请联系您的本地分销商，或联系：

Alliance Laundry Systems
Shepard Street
P.O. Box 990
Ripon，WI 54971-0990
U.S.A.
www.alliancelaundry.com
电话：+1 (920) 748-3121 Ripon, Wisconsin

尺寸规格

一般规格

规格	6.5 千克 / 14 磅 / 65 升机型	7.5 千克 / 20 磅 / 80 升机型	10.5 公斤 / 25 磅 / 105 升机型	13.5 千克 / 30 磅 / 135 升机型	18 千克 / 40 磅 / 180 升机型	24 千克 / 55 磅 / 240 升机型	28 千克 / 70 磅 / 280 升机型
容量							
滚筒容量，千克 [磅]	6.5 千克 [14 磅]	7.5 千克 [20 磅]	10.5 公斤 [25 磅]	13.5 千克 [30 磅]	18 千克 [40 磅]	24 千克 [55 磅]	28 千克 [70 磅]
滚筒容量，升 [加仑]	65 [17.17]	80 [21.13]	105 [27.74]	135 [35.66]	180 [47.55]	240 [63.40]	280 [73.97]
整机尺寸							
整机宽度，毫米 [英寸]	710 [27.95]	710 [27.95]	795 [31.29]	795 [31.29]	970 [38.18]	970 [38.18]	970 [38.18]
整机高度，毫米 [英寸]	1115 [43.89]	1115 [43.89]	1225 [48.22]	1225 [48.22]	1410 [55.51]	1410 [55.51]	1410 [55.51]
整机深度，毫米 [英寸]	740 [29.13]	790 [31.10]	795 [31.29]	945 [37.20]	970 [38.18]	1105 [43.50]	1185 [46.65]
重量及运输信息							
净重，千克 [磅]	170 [375]	185 [408]	210 [463]	255 [563]	380 [838]	430 [948]	495 [1092]
运输重量，千克 [磅]	180 [397]	200 [441]	235 [518]	275 [606]	395 [871]	450 [992]	515 [1135]
运输尺寸（宽 x 深 x 高），毫米 [英寸]	750 x 840 x 1245 [29.53 x 33.01 x 49.02]	750 x 840 x 1245 [29.53 x 33.01 x 49.02]	835 x 840 x 1345 [32.87 x 33.01 x 52.95]	835 x 985 x 1345 [32.87 x 38.78 x 52.95]	1025 x 1015 x 1550 [40.35 x 39.96 x 61.02]	1025 x 1150 x 1550 [40.35 x 45.28 x 61.02]	1025 x 1225 x 1550 [40.35 x 48.23 x 61.02]
洗涤内胆信息							
内胆直径，毫米 [英寸]	530 [20.87]	530 [20.87]	620 [24.40]	620 [24.40]	750 [29.53]	750 [29.53]	750 [29.53]
内胆深度，毫米 [英寸]	305 [12.01]	350 [13.78]	350 [13.78]	450 [17.72]	410 [16.14]	545 [21.46]	620 [24.41]

表 3 *续...*

规格	6.5 千克 / 14 磅 / 65 升机型	7.5 千克 / 20 磅 / 80 升机型	10.5 公斤 / 25 磅 / 105 升机型	13.5 千克 / 30 磅 / 135 升机型	18 千克 / 40 磅 / 180 升机型	24 千克 / 55 磅 / 240 升机型	28 千克 / 70 磅 / 280 升机型
内胆体积，升 [立方英尺]	65 [2.3]	75 [2.6]	105 [3.7]	135 [4.8]	180 [6.4]	240 [8.5]	280 [9.9]

表 3 *续...*

规格	6.5 千克 / 14 磅 / 65 升机型	7.5 千克 / 20 磅 / 80 升机型	10.5 公斤 / 25 磅 / 105 升机型	13.5 千克 / 30 磅 / 135 升机型	18 千克 / 40 磅 / 180 升机型	24 千克 / 55 磅 / 240 升机型	28 千克 / 70 磅 / 280 升机型
门洞信息							
门洞尺寸，毫米 [英寸]	330 [13]	330 [13]	410 [16.14]	410 [16.14]	460 [18.11]	460 [18.11]	460 [18.11]
门底高出地面的距离，毫米 [英寸]	349 [13.74]	349 [13.74]	342 [13.46]	342 [13.46]	477 [18.77]	477 [18.77]	477 [18.77]
传动系统信息							
转动系统中的电机个数	1	1	1	1	1	1	1
电机规格，千瓦 [马力]	0.75 [1]	0.75 [1]	1.1 [1.48]	1.5 [2.01]	2.20 [2.95]	3.0 [4.02]	3.0 [4.02]
内胆速度							
洗涤，RPM	49	49	49	49	42	42	42
脱水，RPM（350G）	不适用	不适用	不适用	不适用	不适用	不适用	915
脱水，RPM（400G）	1165	1165	1075	1075	980	980	不适用
加热							
电气，千瓦	6 / 9 (4.6)	6 / 9 (4.6)	6 / 9 / 12	9 / 12	12 / 18	18	21.9
蒸汽，巴 [磅/平方英寸]	1-8 [15-116]	1-8 [15-116]	1-8 [15-116]	1-8 [15-116]	1-8 [15-116]	1-8 [15-116]	1-8 [15-116]
热水，°C [°F]	90 [194]	90 [194]	90 [194]	90 [194]	90 [194]	90 [194]	90 [194]
噪音排放							
洗涤程序，dB	46	52	52	50	50	50	47
脱水程序，dB	59	63	66	65	68	66	70

表 3 *续...*

规格	6.5 千克 / 14 磅 / 65 升机型	7.5 千克 / 20 磅 / 80 升机型	10.5 公斤 / 25 磅 / 105 升机型	13.5 千克 / 30 磅 / 135 升机型	18 千克 / 40 磅 / 180 升机型	24 千克 / 55 磅 / 240 升机型	28 千克 / 70 磅 / 280 升机型
地面荷载数据							
地面最大静态载荷，千牛 [磅]	2.1 [472]	2.3 [517]	2.6 [585]	3.2 [719]	4.9 [1102]	5.3 [1191]	5.8 [1304]
地面最大动态载荷，千牛 [磅]	1.8 ± 0.5 [405 ± 112]	1.9 ± 0.5 [428 ± 112]	2.2 ± 0.5 [495 ± 112]	2.7 ± 0.5 [607 ± 112]	4.0 ± 0.7 [899 ± 112]	4.6 ± 1.1 [1034 ± 112]	5.0 ± 1.1 [1124 ± 112]
动态载荷频率，赫兹	19.4	19.4	17.9	17.9	16.3	16.3	15.25
G 值	400	400	400	400	400	400	350
地面静态压力 千牛/米 ^{2} [磅/英尺 ^{2}]	4.61 [96]	4.68 [98]	4.73 [99]	4.78 [100]	5.8 [121]	5.43 [113]	5.53 [116]
地面动态压力 千牛/米 ^{2} [磅/英尺 ^{2}]	3.95 ± 1.1 [83 ± 23]	3.87 ± 1.02 [81 ± 21]	4.0 ± 0.91 [84 ± 19]	4.04 ± 0.75 [84 ± 16]	4.73 ± 0.83 [99 ± 17]	4.71 ± 1.13 [98 ± 24]	4.76 ± 1.05 [99 ± 22]
通用数据							
环境温度，°C [°F]	5-35 [41-95]						
相对湿度	在无冷凝的情况下 30%-90%						
海拔高度，米 [英尺]	最高 1000 [最高 3280]						
贮存温度，°C [°F]	1-55 [34-131]						

表 3

机器尺寸

注: 2018 年 1 月之后 65 和 105 升（25 磅）机型配有浮凸式侧面板。

注: 2018 年 2 月之后 80 升（20 磅）和 135 升（30 磅）机型配有浮凸式侧面板。

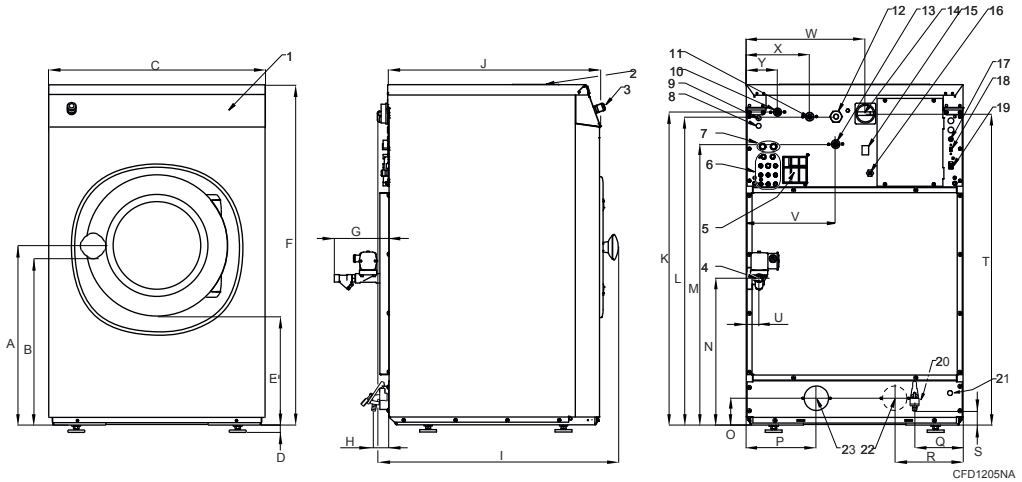

1. 控制面板
2. 洗涤剂料盒
3. 中央停止按钮
4. 蒸汽接口
5. 排气口
6. 液皂接口
7. 循环水进水口
8. 蒸汽阀接口
9. 循环水阀电缆入口
10. 冷水入口，软水
11. 冷水入口，硬水
12. 电气接口
13. 热水入口
14. 加热切换开关
15. 主开关
16. 皂液泵电气连接
17. 保险丝
18. USB 端口
19. PC 编程接口
20. 排水阀 - 1/2 英寸，适用于洗衣筒内水样（仅按需提供），仅 28 千克/70 磅 /280 升机型
21. 排放水电缆入口
22. 排水阀或回用水阀 - 76 毫米 [3 英寸]（仅 28 千克/70 磅 / 280 升机型）
23. 排水阀 - 76 毫米 [3 英寸]

图 2

规格	6.5 千克 / 14 磅 / 65 升机型 毫米 [英寸]	7.5 千克 / 20 磅 / 80 升机型 毫米 [英寸]	10.5 公斤 / 25 磅 / 105 升机型 毫米 [英寸]	13.5 千克 / 30 磅 / 135 升机型 毫米 [英寸]	18 千克 / 40 磅 / 180 升机型 毫米 [英寸]	24 千克 / 55 磅 / 240 升机型 毫米 [英寸]	28 千克 / 70 磅 / 280 升机型 毫米 [英寸]
A	612 [24.09]	612 [24.09]	648 [25.51]	648 [25.51]	806 [31.73]	806 [31.73]	806 [31.73]
B	564 [22.20]	564 [22.20]	600 [23.62]	600 [23.62]	758 [29.84]	758 [29.84]	758 [29.84]
C	710 [27.95]	710 [27.95]	795 [31.29]	795 [31.29]	970 [38.18]	970 [38.18]	970 [38.18]
D	24 [0.94]	24 [0.94]	24 [0.94]	24 [0.94]	24 [0.94]	24 [0.94]	24 [0.94]
E	349 [13.74]	349 [13.74]	342 [13.46]	342 [13.46]	477 [18.77]	477 [18.77]	477 [18.77]
F	1115 [43.89]	1115 [43.89]	1225 [48.22]	1225 [48.22]	1410 [55.51]	1410 [55.51]	1410 [55.51]
G	180 [7.08]	180 [7.08]	180 [7.08]	180 [7.08]	90 [3.54]	90 [3.54]	90 [3.54]
H	48 [1.89]	48 [1.89]	48 [1.89]	48 [1.89]	48 [1.89]	48 [1.89]	48 [1.89]
I	740 [29.13]	790 [31.10]	795 [31.29]	945 [37.20]	970 [38.18]	1105 [43.50]	1185 [46.65]
J	646 [25.43]	696 [27.40]	696 [27.40]	846 [33.31]	876 [34.49]	1011 [39.80]	1086 [42.76]
K	1025 [40.35]	1025 [40.35]	1135 [44.68]	1135 [44.68]	1320 [51.96]	1320 [51.96]	1320 [51.96]
L	1010 [39.76]	1010 [39.76]	1120 [44.09]	1120 [44.09]	1297.5 [51.08]	1297.5 [51.08]	1305 [51.37]
M	920 [36.22]	920 [36.22]	1030 [40.55]	1030 [40.55]	1215 [47.83]	1215 [47.83]	1215 [47.83]
N	480 [18.89]	480 [18.89]	506 [19.92]	506 [19.92]	490 [19.29]	490 [19.29]	490 [19.29]
O	88 [3.46]	88 [3.46]	88 [3.46]	88 [3.46]	108.5 [4.27]	108.5 [4.27]	108.5 [4.27]
P	230 [9.05]	230 [9.05]	230 [9.05]	230 [9.05]	270 [10.62]	270 [10.62]	270 [10.62]
Q	203 [7.99]	203 [7.99]	203 [7.99]	203 [7.99]	203 [7.99]	203 [7.99]	203 [7.99]
R	不适用	不适用	不适用	不适用	不适用	不适用	274 [10.79]
S	67 [2.64]	67 [2.64]	67 [2.64]	67 [2.64]	67 [2.64]	67 [2.64]	67 [2.64]
T	1020 [40.15]	1020 [40.15]	1130 [44.48]	1130 [44.48]	1315 [51.77]	1315 [51.77]	1315 [51.77]
U	42 [1.65]	42 [1.65]	42 [1.65]	42 [1.65]	80 [3.14]	80 [3.14]	80 [3.14]
V	293 [11.53]	293 [11.53]	293 [11.53]	293 [11.53]	293 [11.53]	293 [11.53]	293 [11.53]
W	390 [15.35]	390 [15.35]	475 [18.70]	475 [18.70]	610 [24.01]	610 [24.01]	610 [24.01]

表 4 *续...*

规格	6.5 千克 / 14 磅 / 65 升机型 毫米 [英寸]	7.5 千克 / 20 磅 / 80 升机型 毫米 [英寸]	10.5 公斤 / 25 磅 / 105 升机型 毫米 [英寸]	13.5 千克 / 30 磅 / 135 升机型 毫米 [英寸]	18 千克 / 40 磅 / 180 升机型 毫米 [英寸]	24 千克 / 55 磅 / 240 升机型 毫米 [英寸]	28 千克 / 70 磅 / 280 升机型 毫米 [英寸]
X	218 [8.58]	218 [8.58]	218 [8.58]	218 [8.58]	218 [8.58]	218 [8.58]	218 [8.58]
Y	113 [4.44]	113 [4.44]	113 [4.44]	113 [4.44]	113 [4.44]	113 [4.44]	113 [4.44]

表 4

机器尺寸（用于拖把洗涤的过滤水箱的机器）

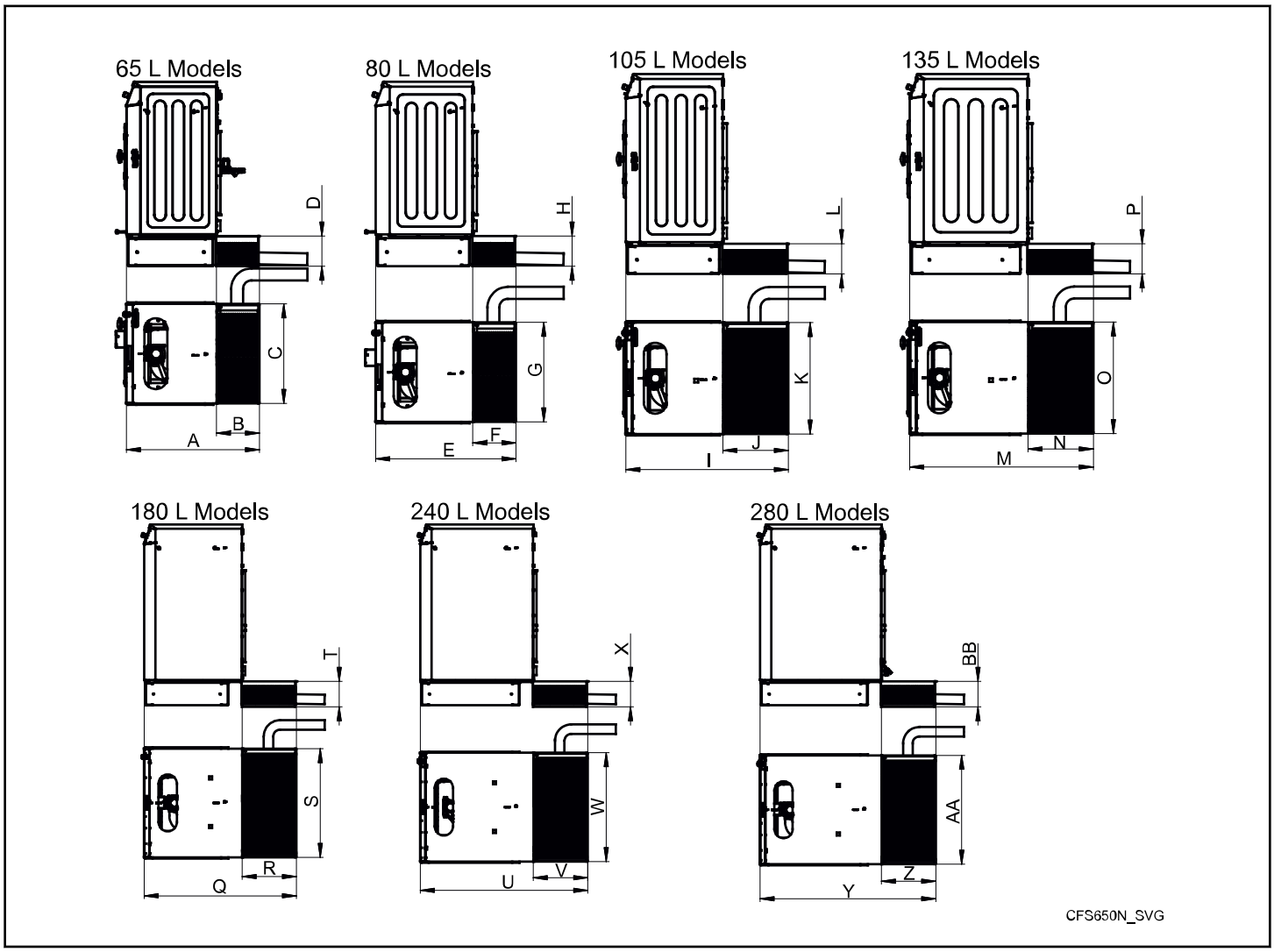

图 3

规格	毫米 [英寸]
A	950 [37.40]
B	307 [12.09]
C	710 [27.95]
D	214 [8.43]
E	1000 [39.37]
F	307 [12.09]
G	710 [27.95]
H	214 [8.43]
I	1159 [45.63]
J	467 [18.39]
K	795 [31.30]
L	214 [8.43]
M	1309 [51.54]
N	467 [18.39]
O	795 [31.30]
P	214 [8.43]
Q	1357 [53.43]
R	485 [19.09]
S	970 [38.19]
T	228 [8.98]
U	1492 [58.74]
V	485 [19.09]
W	970 [38.19]
X	228 [8.98]
Y	1567 [61.69]
Z	485 [19.09]
AA	970 [38.19]
BB	228 [8.98]

©Alliance Laundry Systems LLC，版权所有 – 请勿复制或传播

固定螺栓孔位置

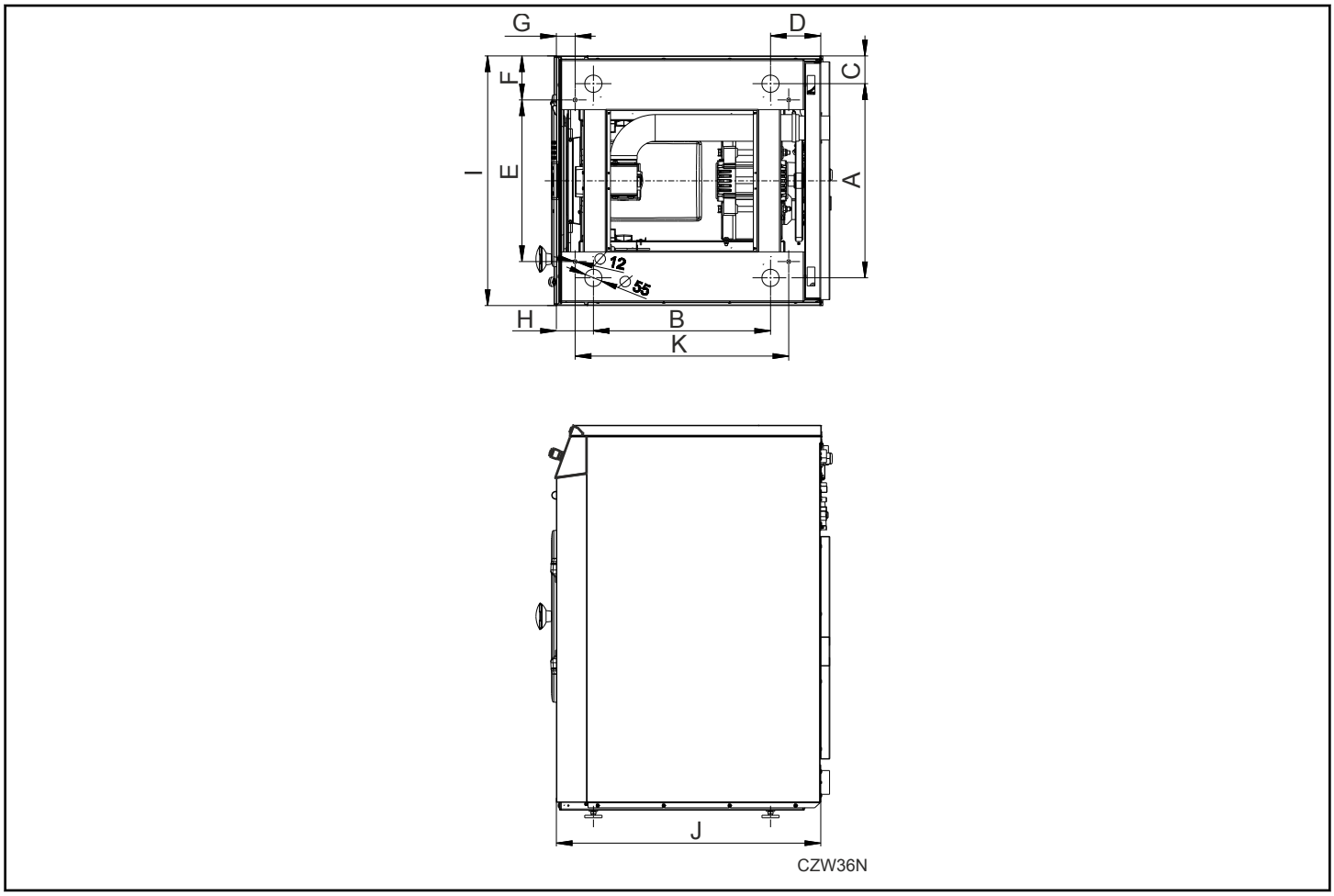

图 4

固定螺栓孔位置，毫米 [英寸]				
规格	**6.5 千克 / 14 磅 / 65 升 机型**	**7.5 千克 / 20 磅 / 80 升 机型**	**10.5 公斤 / 25 磅 / 105 升 机型**	**13.5 千克 / 30 磅 / 135 升 机型**
A	530 [20.86]	530 [20.86]	618 [24.33]	618 [24.33]
B	394 [15.51]	444 [17.48]	444 [17.48]	564 [22.20]
C	90 [3.54]	90 [3.54]	88.5 [3.48]	88.5 [3.48]
D	129.5 [5.09]	129.5 [5.09]	129.5 [5.09]	159.5 [6.27]
E	375 [14.76]	375 [14.76]	455 [17.91]	515 [20.27]

表 5 *续...*

固定螺栓孔位置，毫米 [英寸]				
规格	6.5 千克 / 14 磅 / 65 升 机型	7.5 千克 / 20 磅 / 80 升 机型	10.5 公斤 / 25 磅 / 105 升 机型	13.5 千克 / 30 磅 / 135 升 机型
F	167.5 [6.59]	167.5 [6.59]	170 [6.69]	140 [5.51]
G	40 [1.57]	40 [1.57]	35 [1.37]	60 [2.36]
H	118 [4.64]	118 [4.64]	118 [4.64]	118 [4.64]
I	710 [27.95]	710 [27.95]	795 [31.29]	795 [31.29]
J	641.5 [25.25]	691.5 [27.22]	691.5 [27.22]	841.5 [33.12]
K	550 [21.65]	600 [23.62]	610 [24.02]	680 [26.77]

表 5

固定螺栓孔位置，毫米 [英寸]			
规格	18 千克 / 40 磅 / 180 升 机型	24 千克 / 55 磅 / 240 升 机型	28 千克 / 70 磅 / 280 升 机型
A	785 [30.90]	785 [30.90]	785 [30.90]
B	560 [22.04]	695 [27.36]	770 [30.31]
C	92.5 [3.64]	92.5 [3.64]	92.5 [3.64]
D	211.5 [8.32]	211.5 [8.32]	211.5 [8.32]
E	670 [26.37]	670 [26.37]	670 [26.37]
F	150 [5.90]	150 [5.90]	150 [5.90]
G	50 [1.96]	50 [1.96]	50 [1.96]
H	100 [3.94]	100 [3.94]	100 [3.94]
I	970 [38.18]	970 [38.18]	970 [38.18]
J	871.5 [34.31]	1006.5 [39.62]	1082 [42.60]
K	660 [25.98]	795 [31.30]	870 [34.25]

表 6

©Alliance Laundry Systems LLC，版权所有 – 请勿复制或传播

地面安装布局

间隙尺寸

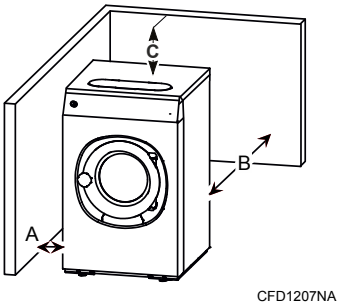

图 5

空间间隙，毫米 [英寸]							
机型		6.5 千克/ 14 磅/ 65 升	7.5 千克/ 20 磅/ 80 升	10.5 公斤/ 25 磅/ 105 升	13.5 千克/ 30 磅/ 135 升	18 千克/ 40 磅/ 180 升	24 千克/ 55 磅/ 240 升
A	机器离侧壁或其他机器的距离（最小）	20 [0.79]	20 [0.79]	20 [0.79]	20 [0.79]	20 [0.79]	20 [0.79]
B	到墙面的距离（最小值）	500 [20]	500 [20]	500 [20]	500 [20]	500 [20]	500 [20]
C	机器上方间隙尺寸（最小值）	900 [35.43]	900 [35.43]	900 [35.43]	900 [35.43]	1100 [43.31]	1100 [43.31]

表 7

安装说明

托盘拆卸

机器通过螺栓固定在运输托盘上，并用收缩箔或包装箱包装。

1. 拆除机器包装。
2. 拆卸前、后面板。
3. 拆下机器和托盘间的螺栓。
4. 安装前、后面板。
5. 从托盘上抬起机器时，确保机器后角不会先落在地面，以防损坏机器的侧面板。

   注: 两个自粘式橡胶限位块随机器一起提供，可用在打开机门时保护机器上的涂料。
6. 安装调平脚。
7. 调整机脚使机器处于水平状态。

警告

最重要的是，要确保机器前后左右都水平放置。如果机器未正确调平，可能会导致失衡故障，且并非真正的滚筒内失衡。

W913

8. 重新检查安全开关的位置，参见 *6 个月一次*。

固定螺栓安装

1. 为安装地脚螺栓钻开两个孔，参见 *图 4* 。机器底座的钻孔直径为 12 毫米 [0.47 英寸].
2. 将机器置于地基附近。请勿通过推动机器各侧来移动机器。务必从洗脱机机架底部位置抬起和移动整个机器。
3. 将机器小心置于两个钻孔上。
4. 检查机器是否完全水平放置。需要时调整调平脚。

注: 调平完成后，将螺母牢牢固定在机器底座上。参见*图 6* 。

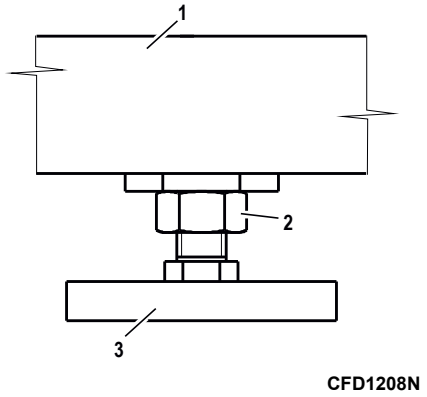

1. **机器**
2. **螺母**
3. **调平脚**

图 6

5. 在地面上钻开的小孔中插入地脚螺栓。
6. 将垫圈和锁紧螺母固定在机械地脚螺栓上，并用手将其拧紧到机器底座上。

   注: 如有必要，支起机器底座防止在拧紧地脚螺栓时发生变形。
7. 拆除运输过程中用来固定机器移动部件的运输支架。参见*运输支架的移除*。

运输支架的移除

1. 拆卸前、后面板，参见*图 7*。

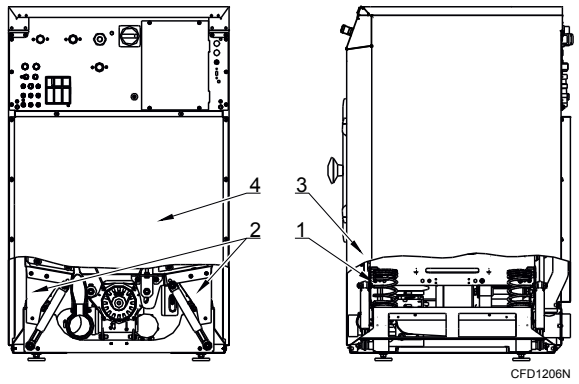

1. 前部运输架
2. 后部运输架
3. 前面板
4. 后面板

图 7

2. 拆除两个前部金属运输架。
3. 拆除两个后部运输架。

   重要事项: 拆除运输支架后便不能移动机器。请妥善保管运输支架以备今后使用。

机器安装

在靠近地漏或明渠的地方安装机器。

现有地面高架机架的安装

抬高式底座结构必须能够承受机器所在地面的静态和动态载荷（参见*一般规格*），且能保证机器完全放置水平。

将机器安装在没有调节脚的底座上。

称重系统安装 18 千克-28 千克/40 磅-70 磅/180 升-280 升机型

1. 向上抬起机器。
2. 在机器机架上安装两个左侧载荷传感器支架和两个右侧载荷传感器支架。参见*图 8*。

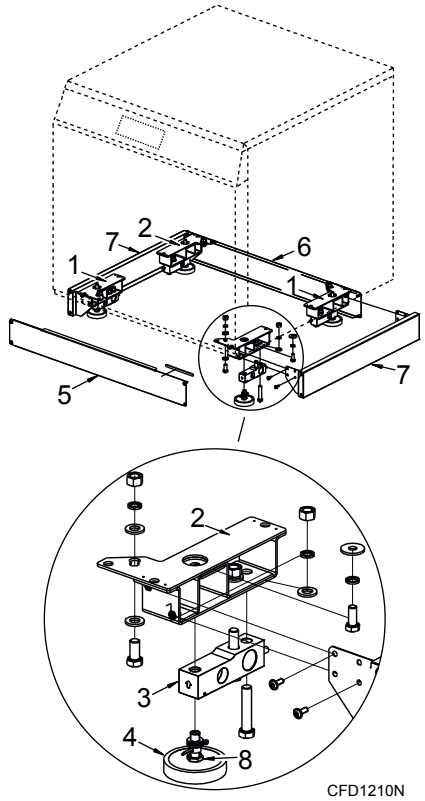

1. 载荷传感器支架
2. 载荷传感器支架
3. 载荷传感器
4. 调平脚
5. 盖板
6. 盖板
7. 盖板
8. 螺母

图 8

3. 将带有橡胶调平脚的载荷传感器安装在支架上。
4. 确保将所有支架以及带有橡胶调平脚的载荷传感器正确安装在机器机架上，且牢固固定。
5. 将机器放在所需的位置。
6. 确保载荷传感器的所有橡胶调平脚保持平稳。
7. 使用电缆夹具将传感器电缆固定在配备的连接口处。参见*图 9*。

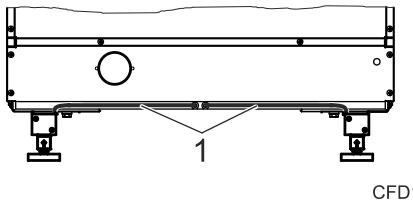

1. 传感器电缆连接口

图 9

8. 拆除运输安全装置（运输支撑物）。
9. 使用水平仪检查机器的下部机架是否完全放置水平。
10. 将供水软管连接到机器上。

    注: 机器并未锚固在地面上，而是放置在载荷传感器的调平脚上。考虑到整台机器发挥着测量仪器的作用。因此，在机器上放置任何物体或有任何物体与机器直接接触都会影响称重过程。确保水管连接（软管中的压力）不会影响称重。软管不得对机器产生任何方向的推力和拉力或任何支撑力。
11. 安装盖板。参见*图 8*。
12. 检查并在必要时调节载荷传感器的调平脚，以确保载荷在所有载荷传感器间均匀分布。参见*图 10*。

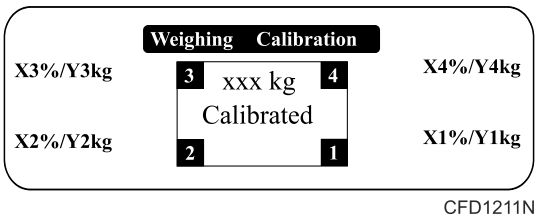

1. X1、X2、X3、X4 - 必须在 10-40%的范围内
2. Y1、Y2、Y3、Y4 - 每台载荷传感器的载荷（千克）

图 10

13. 如果载荷传感器的载荷不在规定的范围内，则必须调节载荷传感器的调平脚。每只载荷传感器调平脚的调节范围应在 5 毫米 [0.2 英寸]内。
    a. 向上抬起机器。
    b. 松开螺母，转动调平脚以移到所需的位置。
    c. 拧紧螺母。
    d. 放下机器，验证各传感器上的载荷是否在规定的范围内。

排水接头

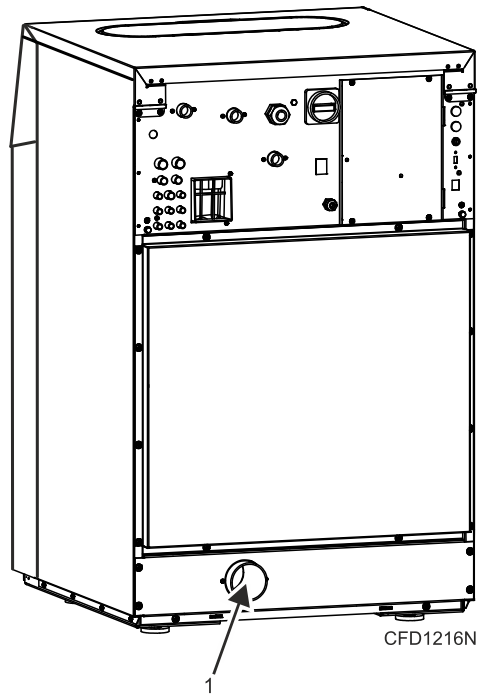

1. 排水接头

图 11

排水阀

重要事项: 设备安装必须符合所有当地法规和条例规定。

所有排水系统必须可排放，以避免气阻或虹吸现象。

将一个长为 76 毫米 [3 英寸]的管子或橡胶管连接至机器的排水管，确保从机器排出的水向下流动。避免突转弯头，防止阻碍有效排水。

排水管必须安装在地漏或下水道上。

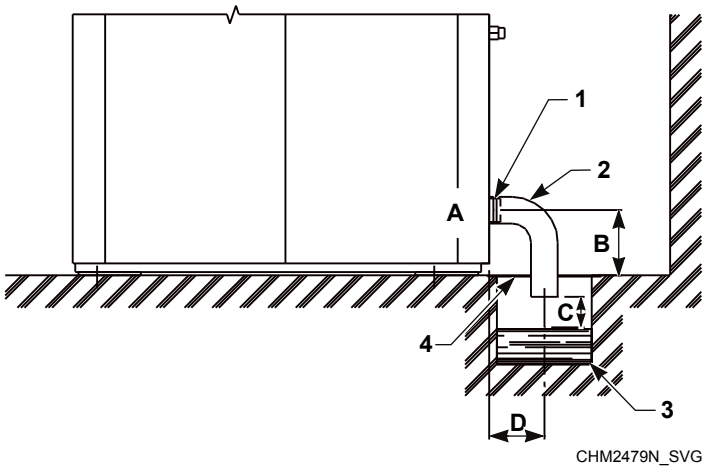

1. 夹子
2. 排水弯头 76 毫米 [3 英寸]
3. 废水槽
4. 废水槽盖子

图 12

排水管信息毫米 [英寸]							
规格	6.5 千克 / 14 磅 / 65 升	7.5 千克 / 20 磅 / 80 升	10.5 公斤/ 25 磅 / 105 升	13.5 千克 / 30 磅 / 135 升	18 千克/ 40 磅 / 180 升	24 千克 / 55 磅 / 240 升	28 千克 / 70 磅 / 280 升
A	75 [3]	75 [3]	75 [3]	75 [3]	75 [3]	75 [3]	75 [3]
B	106 [4.17]	112 [4.4]	112 [4.4]	112 [4.4]	132.5 [5.21]	132.5 [5.21]	132.5 [5.21]
C 最小值	20 [0.79]	20 [0.79]	20 [0.79]	20 [0.79]	20 [0.79]	20 [0.79]	20 [0.79]
D 最小值	100 [3.94]	100 [3.94]	100 [3.94]	100 [3.94]	100 [3.94]	100 [3.94]	100 [3.94]

表 8

排水接头		
规格	机型	要求
排水接头数量	全部	1
排水接口尺寸，毫米 [英寸]	全部	76 [3]
排水平均流速升/分 [加仑/分]	全部	210 [55.48]

表 9 *续...*

排水接头		
规格	**机型**	**要求**
带软管排水泵 - 软管内径，毫米 [英寸]	6.5 千克 - 7.5 千克 / 14 磅- 20 磅/ 65 升- 80 升	19 [0.75]
排水泵流速，升/分 [加仑/分]	6.5 千克 - 7.5 千克 / 14 磅- 20 磅/ 65 升- 80 升	36 [9.51]

表 9

主排水管道的容量必须能够满足所有与其连接的机器的总排放量。排水管中，每 20 米 [65.62 英尺]处必须设一个出口，以确保排水管有效排水。如果主排水管道未充分设置出口，则每台机器安装一个出口。每连接一台机器到排水管时，管的直径或废水槽的宽度必须增加*图 13* 。

装有两个排水阀的机器排水管的直径必须适合排放加倍的水流。

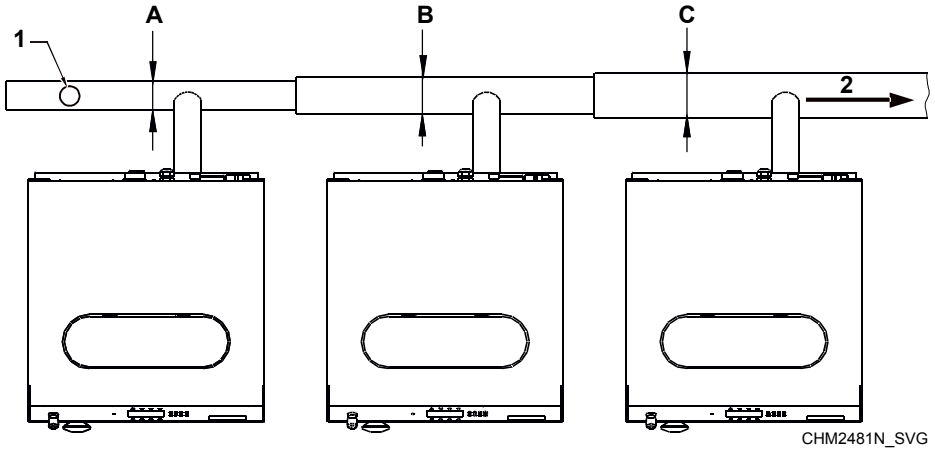

1. 排气孔
2. 水流

图 13

排水管道尺寸/最小排水内径，毫米 [英寸]		
A - 1 台机器	**B - 2 台机器**	**C - 3 台机器**
75 [3]	100 [4]	125 [5]

表 10

排水泵，6.5 千克/14 磅/65 升和 7.5 千克/20 磅/80 升 北美以外地区机型

将一个挠性软管连接至排水管，以使软管弯头不会低于水位，从而实现充分的虹吸效果。为保证排水效果良好，软管不得以锐角弯曲。参见*图 14* 。

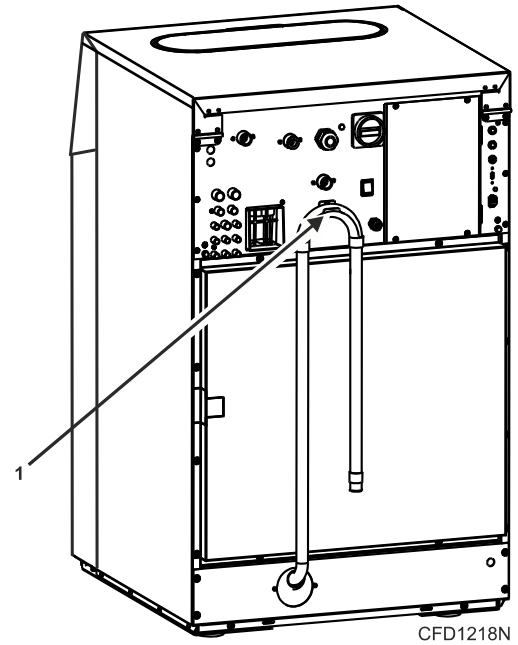

1. 排水软管弯头

图 14

通风

警告

蒸气会通过排气口从机器中逸出！切勿遮盖排气口！

C238

水管连接要求

警告

为避免人身伤害，避免接触水温高于 51° 摄氏度 [125° 华氏度]的进水口和灼热表面。

W748

警告

热水用于冲洗洗涤剂分配器。在机器运行时不得打开洗涤剂分配器盖。危险液体的排出或飞溅会导致严重烫伤和灼伤。

C377

2017 年 4 月之前制造的机型

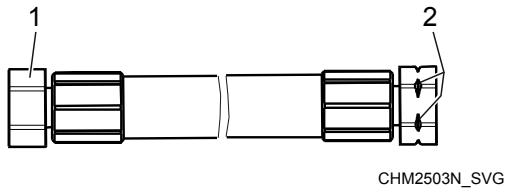

注: 北美机型：带凹口的进水软管应该连接供水龙头，不带凹口的进水软管一端应连接进水阀。

1. 进水阀连接（无凹口软管连接）
2. 供水龙头连接（带凹口软管连接）

图 15

2017 年 5 月之后制造的机型

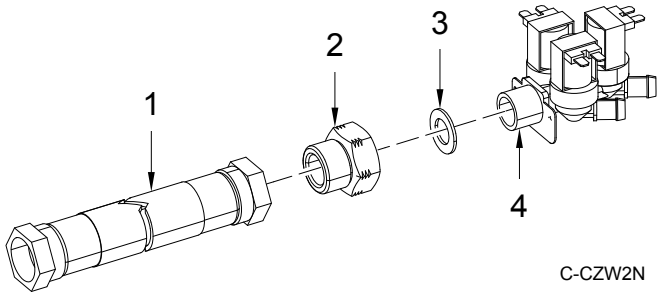

注: 北美机型：在所有入口阀上安装螺纹减压件和密封件。具有内部过滤器的注水软管端部件必须连接到进水龙头。软管的另一端必须连接到减压件上。

1. 软管
2. 减压
3. 密封件
4. 阀门

图 16

注: 北美以外地区机型：对于 6.5 千克/14 磅/65 升、7.5 千克、20 磅/80 升、10.5 公斤/25 磅/105 升、13.5 千克/30 磅/135 升、18 千克/40 磅/ 180 升和 24 千克/55 磅/240 升机型，使用带塑料弯头的软管连接冷水，使用带金属弯头的软管连接热水。

不要重复利用水管，只能使用新水管。

根据 EN1717 规定，设备必须内置"AB"气隙系统。但是，如果设备与饮用水供水装置连接，则供水装置和设备之间的连接处必须安装一个经过 WRAS 认证的双止回阀或其他可防止至少 3 类液体回流的等效装置。

机器的所有进水接头都必须安装手动截止阀和过滤器，以方便安装和维修。

机器上的所有水接头都必须连接上，否则洗涤程序难以正确运行。参见*表 11* ，依据接入机器的水的类型（可在机器铭牌上查到），选择可用的接头。

可接入两类水的机型

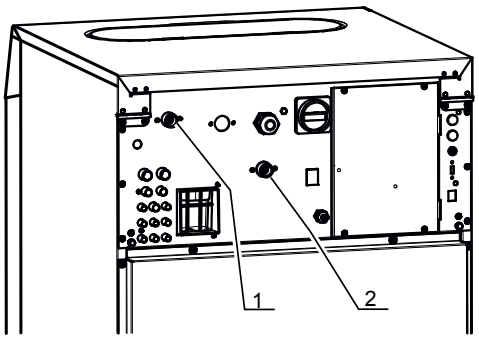

CFD1213N

1. 参见*表 11*。
2. 参见*表 11*。

图 17

可接入三类水的机型

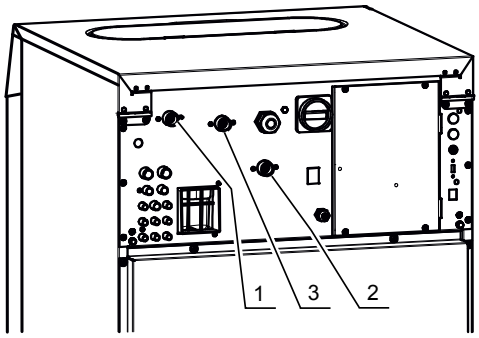

CFD1214N

1. 参见*表 11*。
2. 参见*表 11*。
3. 参见*表 11*。

图 18

水类型	水管连接		
	1	2	3

表 11 *续...*

水管连接		
规格	**机型**	**要求**
进水接管尺寸，BSP	全部	3/4

表 12 *续...*

水类型	水管连接		
冷/热	冷水	热水	不适用
软质冷水、硬质冷水、热水	软质冷水	热水	硬质冷水

表 11

警告

如果水压低于最小值时，则难以保证所选程序的洗涤效果。

W914

售卖机型的最高进水温度为 66°C [151°F]，机构自营机型的最高进水温度为 90°C [194°F]（无 WRAS 认证的机型）或 60°C [140°F]（WRAS 认证机型）。

供水接口必须连接热水与冷水管线，且其尺寸应至少如供水管尺寸中所示。安装额外的设备将需要相对大的水管。

根据国家与当地规定，以及 IEC 61770 要求，供水接口必须连接热水与冷水管线。

如果将供水连接至配有软管的设备，请遵循如下步骤：

1. 在安装软管前，至少冲洗连接本机与建筑供水系统的阀门两(2) 分钟。
2. 在连接之前，检查本机进水软管处的过滤器是否安装良好且清洁。
3. 将软管悬挂在一个大的环上；请勿使其扭结。

如果需要更长的软管或使用非制造商提供的软管，那么，具有滤网的柔软管是必须的。

水管连接		
规格	**机型**	**要求**
推荐压力，巴 [磅/平方英寸]	全部	3-5 [44-73]
每一进水口进水能力，升/分 [加仑/分]	6.5 千克 - 24 千克 / 14 磅- 55 磅/ 65 升- 240 升	20 [5.28]
每一进水口进水能力，升/分（4 巴压力下）[加仑/分（60 磅/平方英寸压力下）]/	18 千克 - 28 千克 / 40 磅- 70 磅/ 180 升- 280 升*	133 [34.88]
*18 千克 - 24 千克 /40 磅- 55 磅/180 升- 240 升- 可选		

表 12

供水管上应安装合适的气垫（竖管），以防止“锤击”。

Alliance Laundry Systems, LLC 公司所推出的前装式商用洗衣机系列的进水口装有电磁阀。最小和最大工作压力分别为 1 巴和 8 巴。机器还配有合格的进水软管。

电磁阀能提供机器保护，符合英国水规范咨询计划 WRAS (IRN R150)和欧洲标准 EN1717 的规定。

图 19

连接软管

为了符合澳大利亚水资源法规以及澳大利亚标准 AS/NZS3500.1 的规定，机器单元将配备获批的双止回阀防回流装置，该阀上具有水位标志，须安装于供给管道与配件的接头处。参见*图 21* 。

图 20

根据国家与当地法规规定，以及 AS/NZS 3500.1 内的要求，供水接口必须连接热水与冷水管线。

1. 将（配件袋中的）橡皮垫圈及过滤网插入注水软管接头（洗衣机随附两根软管）。

   注: 如果使用带英国圆柱管螺纹接头的软管，则将过滤网插入黑色软管接头中并将橡皮垫圈插入铜色软管接头内。
2. 将带有过滤网的注水软管接头连接到水龙头上。
3. 将其他软管接头与洗衣机背面的热水冷水阀接口相连。

   注: 如果使用带英国圆柱管螺纹接头的软管，将（装有过滤网的）进水软管的黑色软管接头端与水龙头连接。然后将带有铜色软管接头的软管一端连接洗衣机背面的热水冷水混水阀接口。
4. 用手指紧固使软管接头穿入阀门接头，然后使用钳子旋转 1/4 圈。

   重要事项: 切勿乱扣螺纹或过度紧固接头。这会导致发生泄漏。
5. 放水以检查是否存在泄漏。
6. 如果发现泄漏，重新紧固软管接头。

7. 继续拧紧并重新检查，直到未出现泄漏为止。

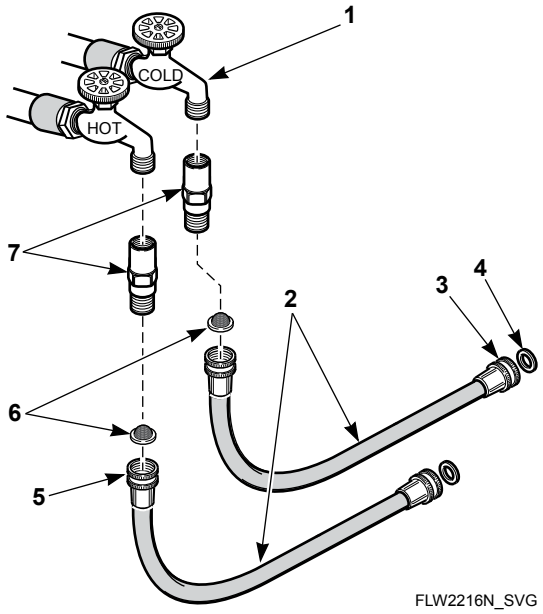

1. 水龙头
2. 进水管
3. 将软管的这头安装在洗衣机背面的阀门接头处
4. 普通橡皮垫圈
5. 将软管的这头安装在水龙头上（英国圆柱管螺纹黑色接头）
6. 过滤网
7. 双止回阀

图 21

回用水连接

警告

请断开机器电源。当主开关关闭时，机器主开关的接入端子仍有电流经过。

W900

1. 使用一个直径为 15 毫米 [0.59 英寸] 的钻头在回用水入口的保护罩上钻孔。参见 *图 22* 。

   重要事项: 请勿将整个保护罩刺破，因为这会导致水槽堵塞。

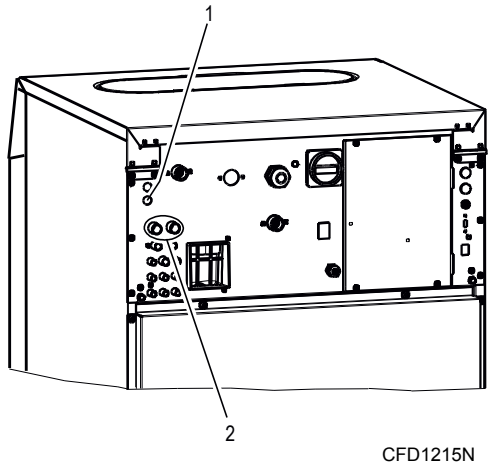

1. 回用水阀或泵控件的电缆入口
2. 回用水入口

图 22

2. 将回用阀或泵控件连接到由制造商提供的进水阀 I5 或 I7 导线上，这将断开上述阀门的标准功能。

   重要事项: 如果使用除指定 I5 或 I7 以外的其他阀门当作回用水阀，制造商对此造成的洗衣机故障概不负责。

3. 将电缆套管插入开口，并拉住电缆穿过套管。参考*图 22* 。
4. 连接回用水入口控件的线圈（线圈不随机器提供），其中工作电压为 208-240V 50/60 赫兹。
5. 固定电缆，使其无法从机器或进水阀被拉出来。

水回用规格	
温度范围，°C [°F]	5 至 90 [41 至 194]
最大压力，巴 [磅/平方英寸]	8 [116]
连接 - 外径，毫米 [英寸]	19 [0.75]

软管和接头必须对洗涤程序中使用的化学物质具有抵抗性。另外，也可使用性能更好的橡胶 EPDM 软管等软管。

水回用系统必须配有过滤器，并且必须定期彻底清洁该过滤器（根据水质）。该清洗操作可防止注水时间延长或水阀发生故障。

回用水处理

回用水在进入回用水箱之前必须进行过滤。必须安装可过滤掉 0.2 毫米 [0.0079 英寸]或更小颗粒（绒毛、纽扣、纸屑等）的机械过滤器。滤网越密越好。泵压力侧也必须安装过滤器。另外也可额外安装化学过滤器。制造商建议咨询过滤系统专家。

回用水箱属性

警告

严禁在回用水槽中将水加热。这会影响洗衣机的温度平衡，使回收水中残留的化学物质活性增加，从而腐蚀整台机器。

W901

回用水箱必须满足以下最低要求：

- 水箱必须符合国家标准
- 容量大小取决于多种因素，因此必须由授权工程师计算。相关因素包括：
  - 每台洗衣机的洗涤步骤数（其中使用的水会回收利用）、
  - 洗涤步骤中的可设定水回用量（有关该水量，请参考编程手册）、
  - 将水输送至回用水箱的洗衣机数，以及
  - 每台洗衣机的回收水使用。

该水箱必须具有通往下水道的溢流管。下水道的水切勿能够流回回用水箱。

管网（管道和软管）、水泵和回用水箱必须由非腐蚀性材料制成，且必须对洗涤用水和化学品具有抵抗性。

为防止水位低于最低工作要求水位，该水箱必须安装可注入清水以达到该最低水位的系统。如果没有满足该要求，并导致洗衣机回收水注入不足或无注入，该机器将无法正常工作。

必须有水泵将回收水从水箱输送至洗衣机。水泵要求取决于水回用系统连接的洗衣机的数量和类型。最大泵压为 8 巴 [116 磅/平方英寸].

建议安装一个水位开关。该开关必须通过零电势触点连接到微处理器。参考*图 23* 。

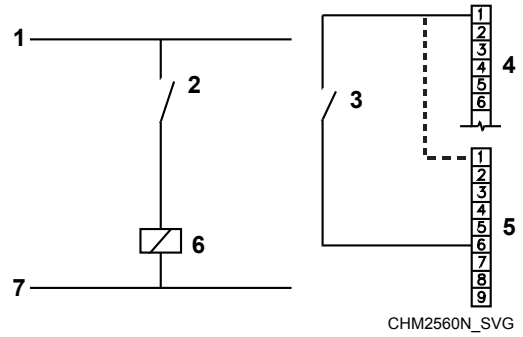

1. L
2. 水位开关
3. K1
4. 终端 A
5. 终端 B
6. K1
7. N

图 23

水位过低时必须关闭继电器触点 K1。终端 B 位于微处理器下部左侧。终端 A 位于终端 B 正上方。微处理器位于洗衣机内部。如果配置菜单“检查信号循环”参数设置为“是”，回用水箱水位过低时定时器将发出信号。

电气安装要求

重要事项: 额定电功率可能会有所变更。有关您设备的额定电功率的详细信息，请参见序列号铭牌。

危险

触电危害将导致死亡或重伤。务必在维修前先断开电源并等待十(10)分钟。

W911

警告

机器内存在危险电压。只有合格人员可以尝试调整和故障排除。在拆卸任何外壳和保护装置以及尝试任何维修步骤前，请先断开机器的电源。

W736

警告

存在有害电压。可能会引起触电、灼伤或死亡。确保地线从可靠的接地接出并连接到本机输入电源模块附近的接线片上。

W360

重要事项: 如果机器未配有主开关，根据 EN 60204-1 标准第 5.3 点，在安装时需为所有本机连接的电气用品提供断电设备。

重要事项: 请确保电源电压始终不超过规定范围。电气安装距离很长时，可能有必要使用较大电缆减小电压降落。

北美以外地区机型：

重要事项: 如果机器连接到一个大容量电源变压器（500 千伏安或以上，接线长度短于 10 米 [32.81 英尺]）附近或存在电力电容器切换，则必须安装供电增强电抗器。如果不安装电抗器，可能会损坏逆变器。请联系经销商了解更多信息。

北美以外地区机型：为实现电气保护，如果在当地法规要求的情况下，必须在建筑的电气装置（洗衣房配电盘）内安装漏电保护器（RCD）和断路器。参考*图 24*。

电气连接一般位于设备后部。设备必须连接到合适的电源上，且仅可使用铜线，具体参见设备后部的铭牌。

警告

接地：在机器故障、损坏或漏电的情况下，接地装置会降低发生触电的风险，通过为电流提供阻力最小的通道，起到保护作用。因此，安装人员应负责依照国家和地方要求在洗衣机安装时确保机器在安装地点适当接地，这点极为重要。

W902

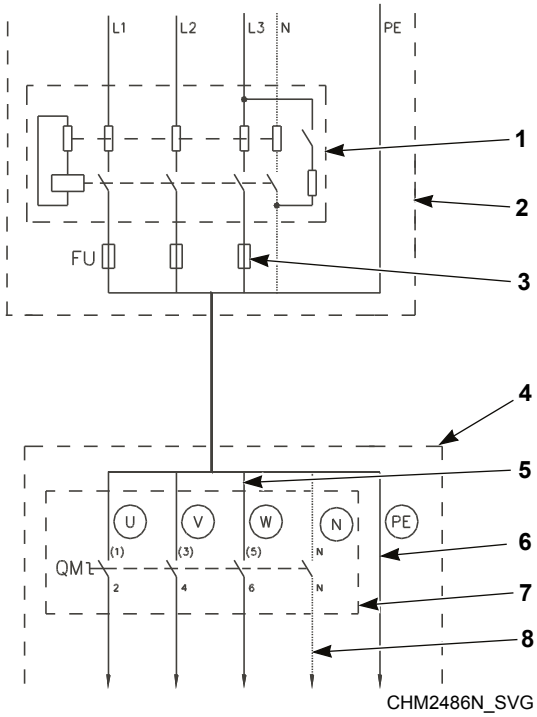

1. 剩余电流装置 (RCD) - 北美以外地区机型
2. 洗衣房配电盘
3. 电源保护设备
4. 洗衣机
5. 相线
6. 保护线
7. 主开关进线端配电盘
8. 中性线

图 24

重要事项: 任何因不恰当的输入电压而造成的部件损毁，Alliance Laundry Systems 公司不负责保修。

剩余电流装置 (RCD) - 北美以外地区机型

在一些国家，RCD 又称为接地保护自动断路器、接地故障断路器（GFCI）、设备漏电路中断器（ALCI）或接地（地线）漏电断路器。

如果当地允许，请务必安装 RCD。某些电力网络接地系统可能禁止 RCD。

RCD 必须具备下列规格：

- 100 毫安跳闸电流（如果本地不可用或不允许，则使用 30 毫安跳闸电流，最好带有较短延时设置的选择类型）
- B 型（机器内部部件使用直流电，要求使用该较高性能 RCD）
- 每台 RCD 上最多安装 2 台机器（电流为 30 毫安时仅安装 1 台机器）

部分洗衣机控制电路配有分离变压器。因此，RCD 可能无法检测到控制电路故障（但分离变压器上的保险丝可以）。

电源保护设备

电源保护设备可保护机器和线路连接不出现短路故障。（灼热丝）保险丝或（自动）断路器可用作电源保护设备。

电源保护必须为“慢断”型，表示断路器为 D 型。

供电电缆

- 铜芯导线（具体尺寸请参见*电气规格 - 北美以外地区机型*或*电气规格 - 北美机型*）
- 绞合导线（软线），能够承受机器振动
- 有关横截面尺寸请参见*表 13*
- 供电电缆布线需尽可能短，直接从电源保护装置连接到洗衣机，无需分叉
- 请勿使用插头或延长线（本设备拟用于永久连接电网）

确定美国线规（AWG）规格

电源保护设备额定电流		最小相线截面，平方毫米 ^{2} [AWG]	最小保护线截面，平方毫米 ^{2} [AWG]
自动断路器	**保险丝**		
16 安培 (15 安培)	10 安培 (10 安培)	1.5 [15]	1.5 [15]
20 安培 (20 安培)	16 安培 (15 安培)	2.5 [13]	2.5 [13]
25 安培 (-)	20 安培 (20 安培)	4 [11]	4 [11]
40 安培 (40 安培)	32 安培 (30 安培)	6 [9]	6 [9]
63 安培 (-)	50 安培 (50 安培)	10 [7]	10 [7]
80 安培	63 安培	16 [5]	16 [5]
100 安培	80 安培	25 [3]	16 [5]
125 安培	100 安培	35 [2]	25 [3]

表 13

连接供电电缆时须按照以下步骤：

1. 将电缆穿过后面板上的开口。确保使用应力释放护套使供电电缆无法移动。
2. 剥掉导线末端的绝缘层。参见*图 25* 。保护导线必须足够长以使线路无张力延伸至设备。

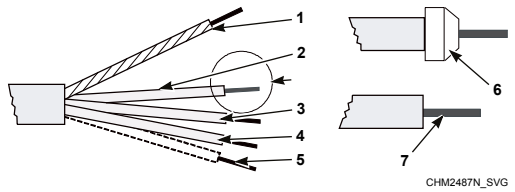

1. 保护线
2. 相线
3. 相线
4. 相线
5. 中性导线
6. 模压管
7. 导线裸露长度

图 25

3. 如有绞合导线，则给 L1/U、(L2/V)、(L3/W)、(N)导线使用带有绝缘套管(6)的导线末端管。即使主开关关闭时供电电缆仍保持低压，因此请确保没有意外接触。
4. 为保护线压接圆型端子时，使保护线始终固定在 PE 端子上。
5. 将供电电缆导线连接到标有 L1/U、(L2/V)、(L3/W)、(N)的输入端子（主开关(1)）和标有 PE 的端子。参见*图 26* 或*图 27* 。
6. 在应力释放护套前设电缆弧垂，以防止冷凝水滴入机器。参见*图 26* 或*图 27* 。

北美以外地区机型

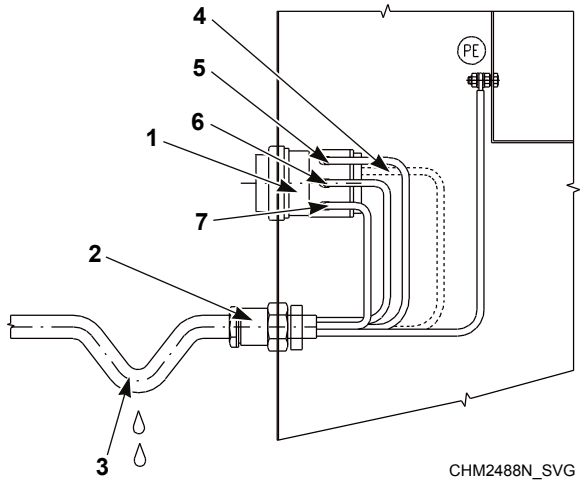

1. 主开关
2. 应力释放护套
3. 进线电缆弧垂
4. N
5. W
6. V
7. U

图 26

北美机型

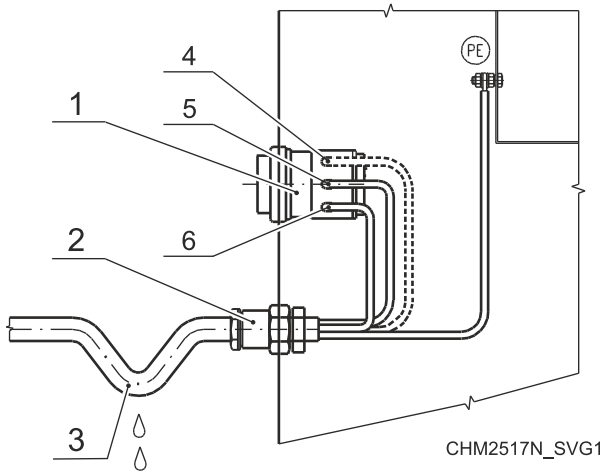

1. 主开关
2. 应力释放护套
3. 进线电缆弧垂
4. L3
5. L2
6. L1

图 27

机器保护性接地连接和等电位联结

如果有其他洗衣机或设备含可同时接触的外露导电部件，请务必在所有这些设备之间进行等电位联结。此用途外部保护终端位于机架的后面板上。最小保护线截面取决于供电电缆截面（参考 *表 13* ）。但出于保护目的，如果最小供电电缆截面最小为 4 平方毫米 ^{2}，请选择 6 平方毫米 ^{2} 更大导线截面。

输入功率调节

该驱动可在其额定电压范围内直接连接至输入电源。*输入功率情况* 中所列的有关输入功率可能导致元件损坏或产品寿命降低。如果存在以下任一情形，请安装纠正措施下所列出的设备。

重要事项: 每一支路仅需安装一台设备。其应被安装于支路附近，并能够处理支路的总电流。

输入功率调节	可能的纠正措施
低线路阻抗（低于 1% 线路电抗）	• 安装线路电抗器 • 隔离变压器
容量大于 120 千伏安供电变压器	
线路安装有功率因数校正电容器	• 安装线路电抗器 • 隔离变压器
线路频繁断电	
线路具有超过 6000 伏（闪电）的间歇性噪声尖峰	
相对地电压超过正常线间电压的 125%	• 将压敏电阻的跳线移至地面 • 安装隔离变压器，次级接地（必要时）
不接地的配电系统	
240 伏开口三角配置（stinger 引线 (stinger leg)）*	• 安装线路电抗器
*就安装在开口三角线路中的驱动而言，该线路包含有一个中间相接地的中性系统，位于接入中部中性系统或接地的相位的对面相位被称作“stinger 引线”（stinger leg），“高引线”（high leg），“红引线”（red leg）等。整个系统中应标明该引线，每个连接点处的导线应用红色或橙色胶带进行标示。stinger 引线应接至电抗器中央 B 相位。	

表 14

输入电压要求

如遇高于或低于标准的电压，请联系电力公司或当地电工。

如果设备将使用四线式供电，中央引线必须由电力公司提供。

如果三角形供电系统用于四线机型，将“高引线” (high leg) 连接至 L3。

重要事项: 不正确的连接会导致设备损坏及保修失效。

危险

触电危害将导致死亡或重伤。务必在维修前先断开电源并等待五分钟。

W810

危险

存在转速危险。如果使用参数装置控制交流电 (AC) 逆变器驱动，将会避开安全功能而允许滚筒在机门开启时高速旋转，最终造成严重伤害。为此，请在机器前张贴较大的标识，提示存在紧急危险。

W361

断路器和快速切断装置

单相设备需要安装单相反时限断路器。三相设备需要安装单独的三相反时限断路器，如果其中一根引线意外丢失，其可断开所有引线，防止电机损坏。有关特定机型断路器的具体要求，请参见部分。

重要事项: 所有的快速切断装置须符合规格要求。请勿使用保险丝代替断路器。

接线规范

重要事项: 接线必须由专业的电工按照随附的接线图或公认的欧盟标准进行。

将设备连接到独立分支电路，其不能与照明或其它设备共享。使用不透液或标准软管对接线进行保护。必须安装正确尺寸的铜导线，且其须符合《美国国家电气规范》 (NEC) 或其他适用法规的要求。

"电气规格"表中所示尺寸的导线适用于 15 米 [50 英尺]的布线长度。大一号的导线适用于 15 至 30 米 [50 至 100 英尺]的布线长度。大两号的导线适用于超过 30 米 [100 英尺]的布线长度。

单相接线

单相连接 - 北美机型

将供电电线连接到如图所示本机电气连接端子。

供电导线	机器电气连接端子
L1	L1
L2	L2
PE	PE（接地）

表 15

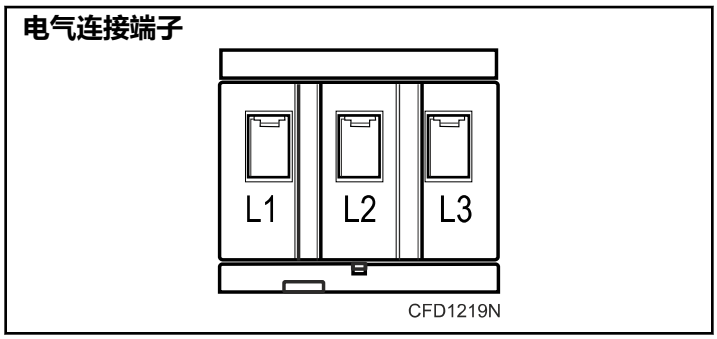

图 28

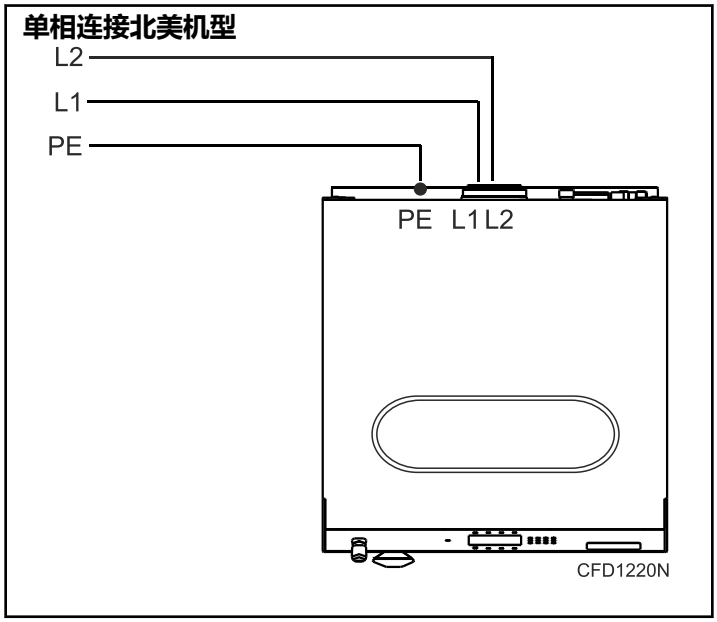

图 29

单相连接 - 北美以外地区机型

将供电电线连接到如图所示机器电气连接端子。

供电导线	机器电气连接端子
U	U
中性线	N
PE	PE（接地）

表 16

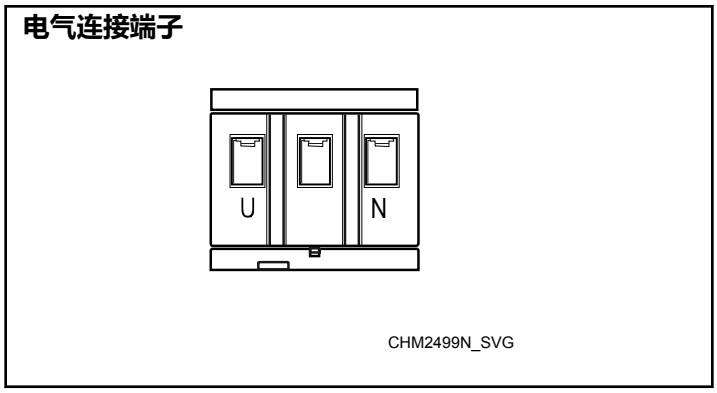

图 30

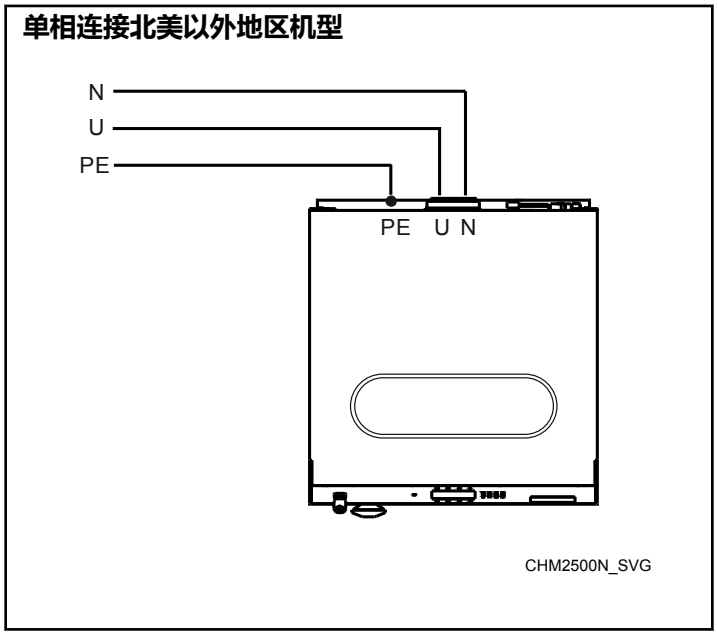

图 31

三相接线

三相连接 - 北美机型

将供电电线连接到如图所示本机电气连接端子。

供电导线	机器电气连接端子
L1	L1
L2	L2
L3	L3
PE	PE（接地）

表 17

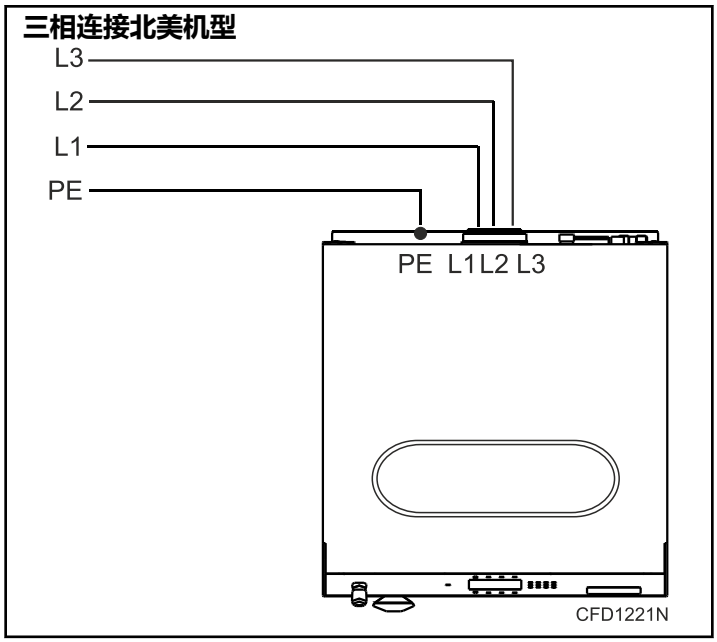

图 32

三相连接 - 北美以外地区机型

将供电电线连接到如图所示本机电气连接端子。

供电导线	机器电气连接端子
U	U
V	V
W	W
PE	PE（接地）

表 18

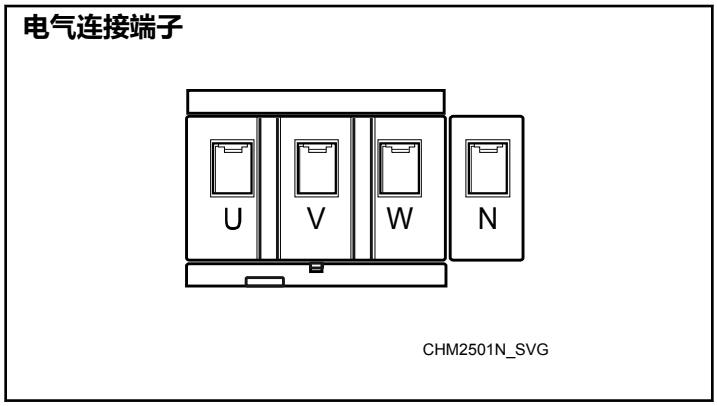

图 33

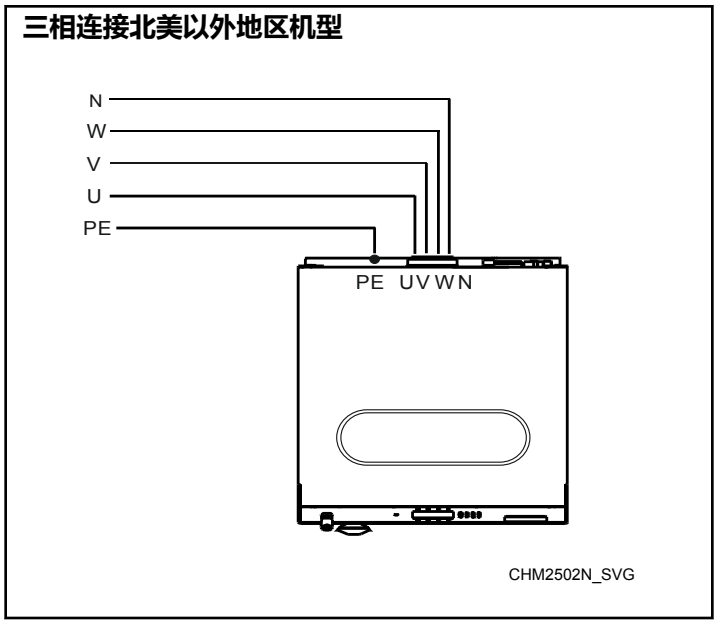

图 34

相位累加器

可调节设备进行低压运行及/或 50 赫兹运行。详细信息，请参见铭牌附近的转换标签。

重要事项: 请勿在任何设备上使用相位累加器。

电压设置

这些机器的设计和制造适用于特定电压范围。有关机器特定的电压范围信息，请参阅序列号铭牌。

请确保电源电压始终不超过规定的范围。

当提供变压器（控制变压器或降压变压器）时，它被设置为制造工厂范围内的最高电压。如果在安装时标称电源电压较低，则必须选择变压器上的相应电压端子。例如，如果电压范围为 208-240V，则连接的终端变压器将为 240V。如果电源电压为 208V，则将电压线重新定向到 208V 端子。

频率设置

这些机器的设计和制造频率为 50/60HZ。有关机器的特定频率信息，请参阅序列号铭牌。

请确保频率始终不超过规定的范围。

当提供重力排水（无泵执行）时，对于北美机型，排水阀的频率出厂默认设置为 60Hz，北美以外的型号为 50Hz。

如果安装所需的频率不同于默认设置，则需将电压线重定向到排水阀处的相应频率端子。

热过载保护器

对于安装了逆变器驱动的机型，变频器驱动可为驱动电机提供过载保护。

电气规格

6.5 千克/14 磅/65 升机型

电压（伏）	频率（赫兹）	相位	导线	标准			电热		
				总功率(kW)	满载电流(安培)	保险丝（安）	总功率(kW)	满载电流（电加热 kW）	保险丝（安）
200-240	50/60	1	2（L1、L2 或 L1、N）	0.85	6.6	10	3.6	17.9 (3)	20
							5.2	24.9 (4.6)	32
200-240	50/60	3	3（L1、L2、L3）	0.85	6.6	10	6.7	20 (6)	25
							9.7	27.5 (9)	32
380-415 + N	50/60	3	4（L1、L2、L3、N）	0.85	6.6	10	5.3	10 (4.6)	16
							6.7	13.5 (6)	16
							9.7	18 (9)	20
380-415	50/60	3	3（L1、L2、L3）	0.85	2.4	10	6.7	9.9 (6)	16
							9.7	15.3 (9)	20
440-480	50/60	3	3（L1、L2、L3）	0.85	2.4	10	7.7	11.6 (7)	16
							9.7	13.8 (9)	16

表 19

7.5 千克/20 磅/80 升机型

电压（伏）	频率（赫兹）	相位	导线	标准			电热		
				总功率(kW)	满载电流(安培)	保险丝（安）	总功率(kW)	满载电流（电加热 kW）	保险丝（安）
200-240	50/60	1	2（L1、L2 或 L1、N）	0.85	6.7	10	3.6	18 (3)	20
							5.2	25.1 (4.6)	32
200-240	50/60	3	3（L1、L2、L3）	0.85	6.7	10	6.7	20.2 (6)	25
							9.7	27.9 (9)	32
380-415 + N	50/60	3	4（L1、L2、L3、N）	0.85	6.7	10	5.3	10 (4.6)	16
							6.7	13.7 (6)	16
							9.7	18.2 (9)	20
380-415	50/60	3	3（L1、L2、L3）	0.85	2.5	10	6.7	10 (6)	16
							9.7	15.4 (9)	20
440-480	50/60	3	3（L1、L2、L3）	0.85	2.5	10	7.7	11.7 (7)	16
							9.7	13.9 (9)	16

表 20

10.5 公斤/25 磅/105 升机型

电压（伏）	频率（赫兹）	相位	导线	标准			电热		
				总功率(kW)	满载电流(安培)	保险丝（安）	总功率(kW)	满载电流（电加热 kW）	保险丝（安）
200-240	50/60	1	2（L1、L2 或 L1、N）	1.2	9.8	16	3.8	18.5 (3)	25
							5.4	25.5 (4.6)	32
200-240	50/60	3	3（L1、L2、L3）	1.2	9.8	16	6.8	20.5 (6)	25
							9.8	28.1 (9)	32
							12.8	35.6 (12)	40
380-415 + N	50/60	3	4（L1、L2、L3、N）	1.2	9.8	16	6.8	14.1 (6)	16
							9.8	18.5 (9)	20
							12.8	22.8 (12)	25
380-415	50/60	3	3（L1、L2、L3）	1.2	3.2	10	6.8	10.1 (6)	16
							9.8	15.5 (9)	16
							12.8	19.9 (12)	25
440-480	50/60	3	3（L1、L2、L3）	1.2	3.2	10	7.8	12.8 (7)	16
							9.8	14 (9)	16
							12.8	18.2 (12)	25

表 21

13.5 千克/30 磅/135 升机型

电压（伏）	频率（赫兹）	相位	导线	标准			电热		
				总功率(kW)	满载电流(安培)	保险丝（安）	总功率(kW)	满载电流（电加热 kW）	保险丝（安）
200-240	50/60	1	2（L1、L2 或 L1、N）	1.6	10.1	16	4.1	19 (3)	25
							5.7	27 (4.6)	32
200-240	50/60	3	3（L1、L2、L3）	1.6	10.1	16	7.1	22 (6)	25
							10.1	29.6 (9)	32
							13.1	37.2 (12)	40
							14.9	41.7 (13.8)	50
380-415 + N	50/60	3	4（L1、L2、L3、N）	1.6	10.1	16	7.1	13 (6)	16
							10.1	18 (9)	20
							13.1	22.6 (12)	25
							14.9	27 (13.8)	32
380-415	50/60	3	3（L1、L2、L3）	1.6	3.6	10	7.1	11.6 (6)	16
							10.1	16 (9)	20
							13.1	19.9 (12)	20
							14.9	22.5 (13.8)	32
440-480	50/60	3	3（L1、L2、L3）	1.6	3.6	10	8.1	13.2 (7)	16
							10.1	14.8 (9)	16
							13.1	18.7 (12)	25

表 22

18 千克/40 磅/180 升机型

电压（伏）	频率（赫兹）	相位	导线	标准			电热		
				总功率(kW)	满载电流(安培)	保险丝（安）	总功率(kW)	满载电流（电加热 kW）	保险丝（安）
200-240	50/60	1	2（L1、L2 或 L1、N）	2.3	14.2	20	不适用	不适用	不适用
200-240	50/60	3	3（L1、L2、L3）	2.3	14.2	20	13.5	37.9 (12)	40
							19.5	53.3 (18)	63
380-415 + N	50/60	3	4（L1、L2、L3、N）	2.3	14.2	20	13.5	23.1 (12)	25
							19.5	31.9 (18)	32
380-415	50/60	3	3（L1、L2、L3）	2.3	5.2	10	13.5	20.9 (12)	25
							19.5	30.5 (18)	32
440-480	50/60	3	3（L1、L2、L3）	2.3	5.2	10	13.5	19.7 (12)	25
							19.5	27.2 (18)	32

表 23

24 千克/55 磅/240 升机型

电压（伏）	频率（赫兹）	相位	导线	标准			电热		
				总功率(kW)	满载电流(安培)	保险丝（安）	总功率(kW)	满载电流（电加热 kW）	保险丝（安）
200-240	50/60	1	2（L1、L2 或 L1、N）	3.1	15	20	不适用	不适用	不适用
200-240	50/60	3	3（L1、L2、L3）	3.1	15	20	20	54.3 (18)	63
380-415 + N	50/60	3	4（L1、L2、L3、N）	3.1	15	20	20	31.9 (18)	32
380-415	50/60	3	3（L1、L2、L3）	3.1	7.1	10	20	31.5 (18)	32
440-480	50/60	3	3（L1、L2、L3）	3.1	7.1	10	20	28.2 (18)	32

表 24

28 千克/70 磅/280 升机型

电压（伏）	频率（赫兹）	相位	导线	标准			电热		
				总功率(kW)	满载电流(安培)	保险丝（安）	总功率(kW)	满载电流（电加热 kW）	保险丝（安）
200-240	50/60	1	2（L1、L2 或 L1、N）	3.1	16	20	不适用	不适用	不适用
200-240	50/60	3	3（L1、L2、L3）	3.1	16	20	20	54.3 (18)	63
							23.9	64 (21.9)	80
380-415 + N	50/60	3	4（L1、L2、L3、N）	3.1	16	20	20	31.9 (18)	32
							23.9	40.5 (21.9)	50
380-415	50/60	3	3（L1、L2、L3）	3.1	7.2	10	20	31.6 (18)	32
							23.9	37 (21.9)	40
440-480	50/60	3	3（L1、L2、L3）	3.1	7.2	10	20	28.3 (18)	32
							23.9	34 (21.9)	40

表 25

电气规格 - 北美机型

7.5 千克/20 磅/80 升机型

代码	电压（伏）	频率（赫兹）	相位	导线	满载电流 (安培)	断路器 CSA (A)	AWG（平方毫米）
X 和 Z	208-240	50/60	1/3	2（L1、L2 或 L1、N）	6.7	10	14 (2.5)

表 26

10.5 公斤/25 磅/105 升机型

代码	电压（伏）	频率（赫兹）	相位	导线	满载电流 (安培)	断路器 CSA (A)	AWG（平方毫米）
X 和 Z	208-240	60	1/3	2（L1、L2 或 L1、N）	9.8	15	14 (2.5)

表 27

13.5 千克/30 磅/135 升机型

代码	电压（伏）	频率（赫兹）	相位	导线	满载电流 (安培)	断路器 CSA (A)	AWG（平方毫米）
X 和 Z	208-240	60	1/3	2（L1、L2 或 L1、N）	10.1	15	14 (2.5)

表 28

18 千克/40 磅/180 升机型

代码	电压（伏）	频率（赫兹）	相位	导线	满载电流 (安培)	断路器 CSA (A)	AWG（平方毫米）
X 和 Z	208-240	60	1/3	2（L1、L2 或 L1、N）	14.2	20	12 (4)

表 29

©Alliance Laundry Systems LLC，版权所有 – 请勿复制或传播

24 千克/55 磅/240 升机型

代码	电压（伏）	频率（赫兹）	相位	导线	满载电流 (安培)	断路器 CSA (A)	AWG（平方毫米）
X 和 Z	208-240	60	1/3	2（L1、L2 或 L1、N）	15	20	12 (4)
N 和 7	440-480	60	3	3（L1、L2、L3）	7.1	10	14 (2.5)

表 30

28 千克/70 磅/280 升机型

代码	电压（伏）	频率（赫兹）	相位	导线	满载电流 (安培)	断路器 CSA (A)	AWG（平方毫米）
X 和 Z	208-240	60	1/3	2（L1、L2 或 L1、N）	16	20	12 (4)
N 和 7	440-480	60	3	3（L1、L2、L3）	7.2	10	14 (2.5)

表 31

蒸汽要求（仅限于蒸汽加热）

警告

灼热表面。将引起重度烧伤。在关闭蒸汽气源，并等到管道、连接物和部件冷却后方可触摸。

W505

对于具有可选蒸汽加热功能的设备，须按照获批的商业蒸汽惯例对其进行管道安装。有关蒸汽要求的信息，请参见*表 32*。

规格	要求
蒸汽入口管尺寸，BSP	1/2 英寸
蒸汽压力，巴 [磅/平方英寸]	1-8 [15-116]

表 32

重要事项: 由于超过 300 微米 [0.0118 英寸]大小的灰尘可能会损坏蒸汽阀，引起蒸汽阀泄露，因此在蒸汽阀前必须插入渗透性高达 300 微米 [0.0118 英寸]的过滤器。

重要事项: 用户提供的蒸汽过滤器安装失败可导致保修失效。

请使用仅适合蒸汽阀的入口蒸汽压力软管，且软管应带有可承载应用工作压力的密封装置。

蒸汽阀安装

1. 拆除后盖。
2. 将配备蒸汽阀和过滤器的支架安装到机器后部。

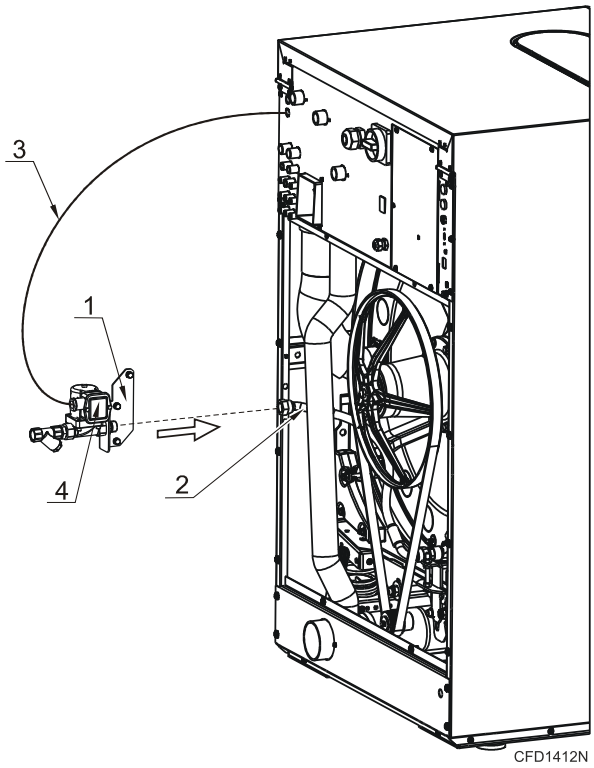

1. 支架
2. 蒸汽软管
3. 电缆
4. 蒸汽盘管

图 35

3. 将蒸汽软管与蒸汽阀连接。
4. 将电缆连接到蒸汽盘管。
5. 将后盖装回原处。

洗涤剂盒

警告

危险化学品。可能伤害眼睛和皮肤。处置化学品时须佩戴护目用具和工作手套；始终避免直接接触化学原料。在处置化学品前，敬请阅读制造商提供的意外接触化学品应对措施。确保将洗眼器和应急淋浴设备设置在附近的位置。定期检查化学品泄露情况。

W363

洗涤剂盒	
外部液体供给接管数量	8
液体供给接管尺寸，毫米 [英寸]	8 [5/16]

表 33 *续...*

洗涤剂盒	
稀释皂液供给接管数量	3
稀释皂液供给接管尺寸，毫米 [英寸]	12 [1/2]

表 33

重要事项: 请始终将皂液泵流速控制在不超过 30 秒内输送所需水量。

重要事项: 打开水阀后立即开始抽水。进水可稀释皂液并将其送到滚筒组件。

固定布线和软管，使其不受夹紧、损坏或磨损。在开始使用皂液前，请联系皂液供应商确认其是否无害且对 PP 和 PVC 材料具有抵抗性，以免损坏机器。

重要事项: 若未能遵守此类说明将导致机器损坏和保修失效。

外部液体供给接线

1. 在设备后部，找到位于阀盘左侧的 8 个 8 毫米 [5/16 英寸] 供给管接口。参见*图 36* 。

   注: 建议将泵的流速设置为每小时 60~100 升。

阀盘—后视图

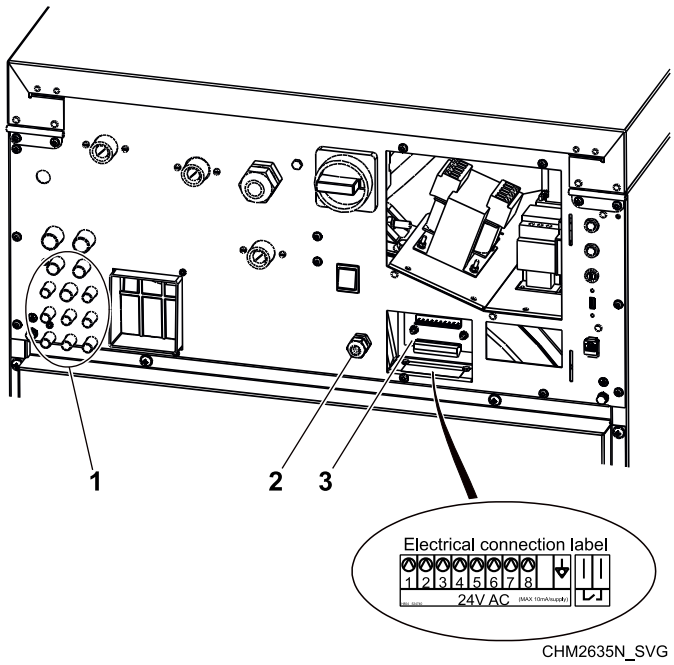

1. 外部供应软管连接
2. 电缆套管
3. 控制信号接线盒

图 36

2. 为了连接外部供给管，必要时应钻通阀盘上的 8 个塑性钻孔。

注: 在外部供给软管连接旁的阀板上有 3 个 1/2 英寸 12 毫米仅用于输入稀释洗涤剂的接头。使用前，在要使用的接头内钻一个 7/16 英寸 11.5 毫米的孔即可。

3. 清除塑料碎片。
4. 将外部供给管接至钻孔口。
5. 使用合适的夹钳进行固定。

警告

确保软管密封连接（检查夹具）！化学品泄漏可能会造成严重人身伤害，使洗衣机严重受损。如果其中一个接口被打开，请关闭并使用适当的盖子封住开口。

W909

注: 除这些工厂特制的接口外，请勿将化学剂注入供给泵的电气连接接至他处。

外部皂液供给系统的电气连接

外部皂液供给系统电源须连接外部电源。仅限经过授权且具备有效资格的人员按照当地有效标准执行设备电气连接。校正连接可参考机器随附接线图。请勿在洗衣机内连接皂液泵系统。

可在后面板找到供应控制信号电气连接。参考*图 36* 。接线盒上有电气连接标签。也可在设备电气方案中找到有关信号连接的详细信息。

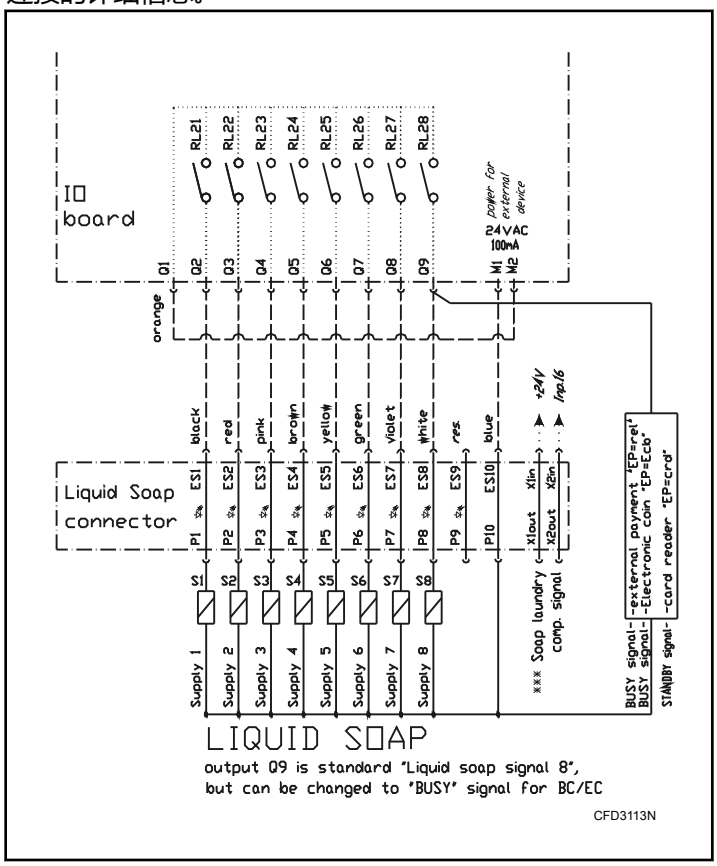

图 37

供应泵控制信号为 24 伏交流电。泵控制电路最大电流务必限制在 100mA 以内。牵引泵控制信号连接电缆穿过塑料电缆套管。将导线连接到接头“P”的相应位置后，通过防断开紧固电缆衬套固定电缆，然后关闭盒盖。有关皂液供给系统编程的详细信息，请参考编程手册。

外部等待控制

可通过引脚↑与↓之间连接的外部触点激活该功能，参见*图 38* 。此类连接仅适用于订购时选择“加热延时/等待洗涤剂”的机器。

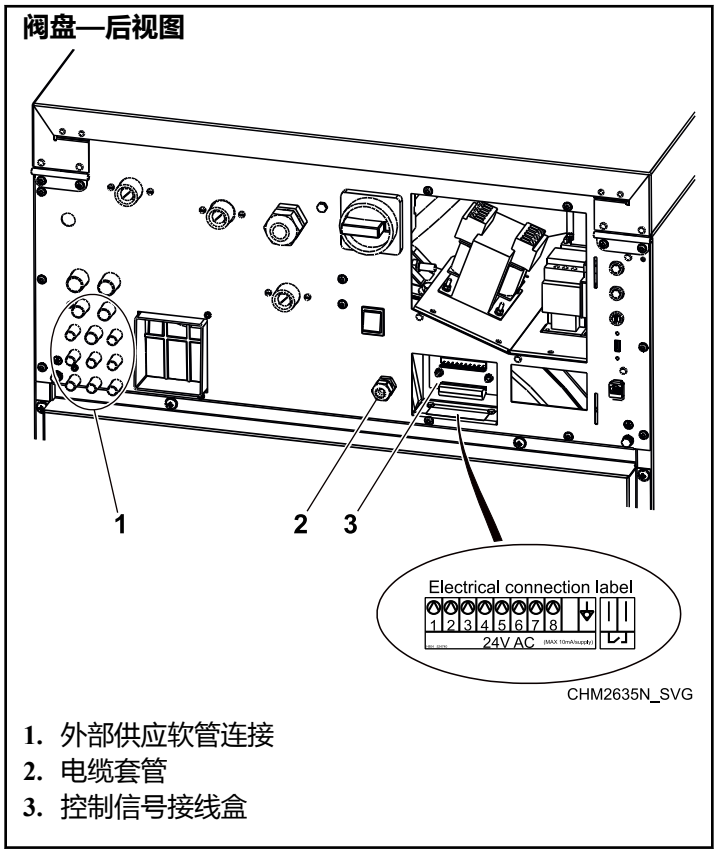

1. 外部供应软管连接
2. 电缆套管
3. 控制信号接线盒

图 38

化学剂注入管道系统

警告

处置化学品时须佩戴护目用具和工作手套；始终避免直接接触化学原料。在处置化学品前，敬请阅读制造商提供的意外接触化学品应对措施。确保将洗眼器和应急淋浴设备设置在附近的位置。定期检查化学品泄露情况。

C365

未经稀释的化学剂可能会损坏洗脱机。所有化学剂分注泵和分注管道应低于洗脱机的注入点。若未能遵守这些说明，封闭圈将不能防止滴淌，甚至可能将导致机器损坏和保修失效。*图 39* 示出了典型的化学剂注入供给系统。

化学剂注入管道系统

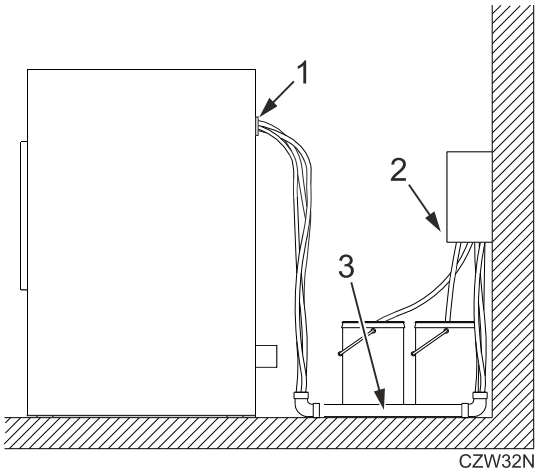

1. 注入点
2. 化学剂分注泵出口
3. PVC 管

图 39

操作说明

操作说明

1. 打开主电源（断路器）。
2. 拉动门把手打开机门。
3. 尽可能加入与容量相当的衣物。请勿超载。参见*图 40*。

   注: 负载不足将导致设备失衡，从而缩短机器使用寿命。

   注: 不同的织物密度不同，必须相应调节装载的织物以满足机器装载规格。最佳洗涤载荷取决于承载比（千克/磅织物：升/加仑滚筒容量），而适当的承载比又取决于织物类型和其他因素。棉质衣物的承载比通常为 1:10-1:13，即满滚筒负载。而对于合成品和混纺织物，承载比通常为 1:18-1:20，即半滚筒负载。

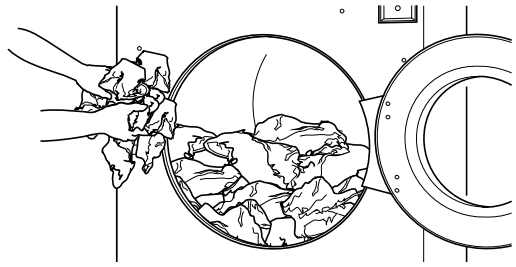

图 40

4. 适当压住并同时向左部分转动门把手关闭机门。
5. **注: 请确保在操作洗衣机之前已正确关门。请勿完全旋转把手，否则安全系统将不会啮合。安全系统用于在机器运行时保护门锁不受剧烈碰触和损坏。**
6. 根据衣物质量和洗涤衣物允许洗涤温度选择所需的最佳洗涤程序。

警告

为避免人身伤害，避免接触水温高于 51° 摄氏度 [125° 华氏度]的进水口和灼热表面。

W748

警告

无法对橡胶底物品进行脱水操作。为避免机器因失衡而出现损伤，请勿在洗涤橡胶底物品时使用旋转（脱水）步骤，否则会使保修失效。

W880

7. 向洗涤剂料盒添加皂液并盖上盖子。

   注: 仅建议使用在零售店即可轻松买到的含“去泡沫柔软剂”洗涤剂。请勿使用凝胶洗涤剂。包装上通常有洗涤剂用量说明。洗涤剂过量会导致洗涤效果欠佳并产生泡沫或溢流，从而损坏机器。

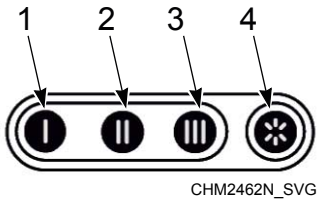

1. 预洗洗涤剂
2. 主洗洗涤剂
3. 主洗洗涤液或液体漂白剂等
4. 最后一次漂洗用液体织物柔软剂或液体淀粉

图 41

8. 仅限于售卖机型，必要时请投币或插卡。
   - 如果设备属于投币型，请投币。每投下一枚硬币，设备将清点剩余的硬币数。
9. 按下 START（开始）键。
10. 开始 150 秒内可更改所需洗涤周期。这段时间结束后，此时运行的洗涤周期仍为选定洗涤周期。
11. 洗涤周期时间在显示窗口上倒计至零。完成后，门锁解锁，显示窗口显示“取出衣物”。

警告

如果机器装有自动解锁电路，在断电后机门无法打开时，请等待解锁电路打开门锁。确保在滚筒完全停止转动且滚筒排尽水后再打开机门。

W903

断电

如果在机器空闲状态且没有洗涤程序运行时发生断电，机器将仍停留在空闲状态。

不带数字键的机型

如果在洗涤程序运行且机门保持关闭和锁定时发生断电，恢复通电后，该洗涤程序将自动从中断步骤开始继续运行。

对于配有安装自动门锁解锁模块的机器，请参考*自动门锁解锁模块*章节。如果在断电时，门锁已解锁，同时机门保持关闭，恢复通电后将立即出现“按下启动按钮或打开机门”的消息。打开机门时，当前洗涤程序将被取消。如果按下“启动”按钮，该洗涤程序将继续从中断步骤开始运行。

带数字键的机型

如果在洗涤程序运行时断电，恢复通电后将立即出现“继续运行或停止”的消息。如果按下 STOP（停止）按钮，当前洗涤程序将被取消。如果按下 START（启动）按钮，该洗涤程序将继续从中断步骤开始运行。

自动门锁解锁模块

部分机型配有断电时门锁自动解锁模块。

发生短时断电时该模块不会影响机器运行。

如果长时间断电，该模块将解除门锁。由此即可打开门并取出衣物。

警告

配有排水泵或反向排水阀的机器不得使用自动门锁解锁模块。

W910

保养说明

保养说明

警告

使用合适的化学助剂，以避免加热元件和其他机器零件上钙质沉着。对此请咨询您的洗涤产品供应商。机器制造商对由于钙质沉着而给电热元件和其他机器零件造成的损坏不承担责任。

W904

警告

锋利边缘会引起人身伤害。在搬运钣金件时，须佩戴护目眼镜和安全手套，使用适当的工具并提供足够的照明条件。

W366R1

重要事项: 更换为执行维修保养操作而拆卸的所有面板。护板缺失或者零件破损或丢失的情况下，请勿使用本机。请勿避开任何安全设备。

注: 必须在机器空载时测量和调整平衡开关。

每日维护

重要事项: 更换即将不再使用或执行维修保养操作的所有面板。防护装置缺失或者零件破损或丢失的情况下，请勿使用本机。请勿避开任何安全设备。

警告

请勿将水洒在机器上，否则可能引起短路并造成严重损害。

W782

重要事项: 为确保正常运行，应该每天检查门锁。同时，检查是否所有的安全和指示贴纸都位于设备上。任何丢失或模糊的安全指示贴纸应立即被更换。

每日开始

1. 启动前检查机门联锁装置。
   a. 尝试在机门开启时启动机器。机器无法启动则为正常。
   b. 尝试在关闭机门后不加锁的情况下启动机器。机器无法启动则为正常。
   c. 尝试在运行周期过程中打开机门。机门无法打开为正常。

洗衣机门锁与联锁装置如运行不正常，请断开电源并电话联系维修技术人员。

2. 检查设备是否渗漏。
   a. 启动空载周期为设备注水。
   b. 检查机门和门封条是否渗漏。
   c. 检查排水阀是否运行正常，且排水系统是否无阻塞。在洗涤的第一阶段水不出现渗漏，排水阀关闭且正常运行。
3. 检查位于设备后部的进水阀软管接口是否漏水。
4. 检查蒸汽软管接口是否漏水（若适用）。
5. 检查配有自动化学剂供给系统的设备上所有的软管与软管接头是否渗漏或存在明显退化。如果存在，请立即更换。

警告

为降低发生触电、人员重伤或死亡等风险，请在检查布线情况前断开洗脱机的电源。

6. 检查所有外部接线的绝缘层是否完好，所有接头是否安全。如果发现裸露的导线，请联系维修技术人员。
7. 确保所有面板及护板均已正确安装。

每日结束

1. 检查并清理滚筒与门封条上的残余洗涤剂和所有杂质。
2. 使用湿抹布清洁机门玻璃与门和门封条间隙。
3. 使用温和洗涤剂清洁洗涤剂料盒盖子和一般区域。用清水冲洗洗涤剂盒。
4. 使用通用洗洁剂清洗机器的上、前及侧面板。用清水冲洗后晾干。

   重要事项: 仅使用异丙醇清洁覆盖图形。切勿使用含氨、醋或丙酮的清洁剂清洁覆盖图形。

   重要事项: 请勿使用擦洗剂。

   注: 每一完整周期结束后，立即取出设备中的衣物，防止水分积累；同时，打开装载门，使水分挥发。
5. 每一完整的周期结束后打开装载门，使水分挥发。
6. 切断供水。

季度维护

注: 进行季度维护之前，请切断设备电源。

1. 检查轴承箱是否存在泄漏。
2. 检查排水阀是否运行正常，且排水系统是否无阻塞。在洗涤的第一阶段水不出现渗漏，排水阀关闭且正常运行。
3. 目视检查所有机器内部软管和接头是否存在泄漏。
4. 确保在清洗控制组件时具备防潮和防灰尘保护。擦拭和清洁机器内部。

5. 对于电热机型，检查加热元件端子和其他电源端子（主开关、保险丝断路器、接触器）的接头是否紧固。
6. 为了延长门封条的使用寿命，请使用含甘油的浸渍剂。

6 个月一次

注: 进行维护之前，请切断设备电源。

1. 清洁水阀过滤器。

警告

在开始清洁滤水器前，确保关闭所有机器进水口．

W907

   a. 关闭供水。
   b. 拧下机器背面软管。
   c. 用尖嘴钳取出中心过滤器。
   d. 清洁过滤器后将其重新插入。
   e. 重新安装软管时，请确保正确放置密封件。
   f. 检查进水口是否漏水。
   g. 必要时拧紧接头或更换进水管密封件。
2. 如果机器配有排水泵，确保排水期间泵提供正常流速。异物堵塞时可清洁排水泵。
   a. 排空机器内所有的水。
   b. 切断机器电源。
   c. 通过解锁螺栓拆除机柜前面板。参考*图 42* 。

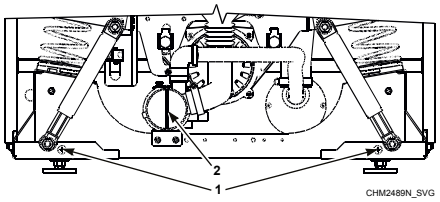

1. 螺栓
2. 泵盖

图 42

   d. 略微转动泵盖，直到水开始流出，同时确保接住水。
   e. 拧开盖子，取出异物。
   f. 重装泵盖与机柜前面板。
3. 清除灰尘或污垢，并验证以下功能：
   a. 逆变器散热片

警告

请在拆除机器顶部或背部面板前断开电源并等待至少 10 分钟。在开始检查变频器前，检查主电路接线端的残余电压。必须在该电压低于直流电压 30 伏后，才能对变频器做检查。

W905

   b. 电机散热片
   c. 逆变器内部换气装置（若存在）
   d. 逆变器外部换气装置（若存在）

重要事项: 所有扭转接头都必须保持干燥（无润滑）

4. 检查皮带磨损及气密性。有关建议值，请参考*表 34* 。

机型	扭矩，赫兹
6.5 千克/ 14 磅 /65 升	67 - 70
7.5 千克 / 20 磅/80 升	67 - 70
10.5 公斤 / 25 磅/105 升	65 - 68
13.5 千克 / 30 磅 /135 升	79 - 83
18 千克 / 40 磅/180 升	64 - 69
24 千克 / 55 磅 /240 升	72 - 75
28 千克 / 70 磅 /280 升	72 - 75

表 34

5. 检查螺栓密闭性。参考*表 35* 。

项目	螺栓类型	扭矩，牛顿米 [磅英尺]
减震器螺栓	M10	24 [17.70]
平衡块螺栓	M8	26 [19.18]
门锁螺栓	M5	2.5 [1.84]
门把手中心螺栓	M6	8.8 [6.49]
门铰链和前面板螺栓	M6	8.8 [6.49]
地脚螺栓	M16	100 [73.76]
外桶螺栓 18 千克 - 28 千克 / 40 磅 - 70 磅 / 180 升 - 280 升机型	M8	26 [19.18]
外桶螺栓 6.5 千克 - 13.5 千克 / 14 磅 - 30 磅 / 65 升 - 135 升机型	M8	12 [8.85]
电机螺栓	M12	不适用
弹簧定位销螺栓	M8	10 [7.38]

表 35

6. 调整安全开关。

注: 安全开关是重要的部件，在因洗衣筒内衣物分布不均或洗涤量超出机器容量而导致机器失衡由此发生过度移动和震动时，经正确调整的安全开关必须能够停止机器。

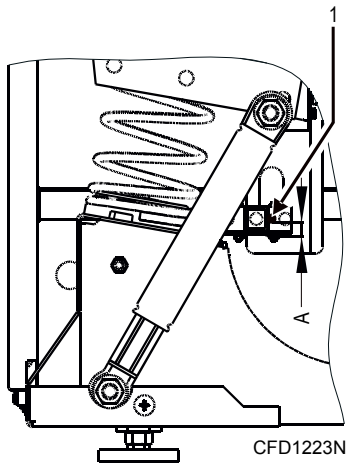

1. 安全开关杆

图 43

规格	机型	要求，毫米 [英寸]
A - 挂耳下缘和安全开关杆之间的距离	6.5 千克- 13.5 千克 / 14 磅 - 30 磅 / 65 升 - 135 升	5 - 15 [0.2 - 0.59]
	18 千克 - 28 千克 / 40 磅 - 70 磅 / 180 升 - 280 升	0 - 10 [0 - 0.39]

表 36

不锈钢养护

- 使用清洁剂清除污垢和油脂。洗涤后充分冲洗并晾干。
- 当出现盐或酸性溶液时，避免与不同类的金属接触，防止接触腐蚀。
- 请勿让盐或酸性溶液在不锈钢上蒸发或晾干。清除任何残余溶液。
- 当使用擦洗剂时，顺着不锈钢的抛光线或“纹理”进行擦洗，避免刮痕。使用不锈钢毛刷或柔软非金属鬃刷。请勿使用一般的不锈钢毛刷或钢刷。
- 如果不锈钢出现锈蚀，生锈源可能是非不锈钢的铁制或钢制部件，例如一根钉子或螺丝。
- 使用粉末用品或特殊化学剂清除因过热而产生的污点或回火色。
- 请勿将消毒剂长时间接触不锈钢设备。

- 当存在外部化学剂供给时，确保设备未使用时不会出现化学剂虹吸现象。高浓度的化学剂可对不锈钢和设备内部其他部件造成严重损毁。制造商不会对此类损毁承担保修责任。将泵和管道放置于设备注入点下方，从而避免化学剂虹吸现象。

设备处理办法

切断机器电源。

1. 关闭机器外部电源接入口。
2. 关闭机器主开关。
3. 关闭机器的外部供水或蒸汽入口。
4. 确保关闭外部电源和蒸汽入口。关闭所有水电或蒸汽入口。
5. 隔离机器外部电源入口接头。
6. 在机器上设置“暂停使用”标志。
7. 拧松将机器固定在地面上的螺母和螺栓。
8. 如果永远不再使用该机器，请对其采取防护措施预防发生人身伤害、健康损害、财产损害和自然损害。卸下门后固定滚筒，使其无法转动；拆卸机器上的任何尖锐零件，以防对人或动物造成划伤或损害。

小心

停用机器时请小心操作。可能有门和玻璃坠落导致人员受伤。

W922

警告

在拆卸洗衣机时，务必采取一切必要的操作和预防措施，避免因触碰玻璃或金属锐角而受伤。

W908

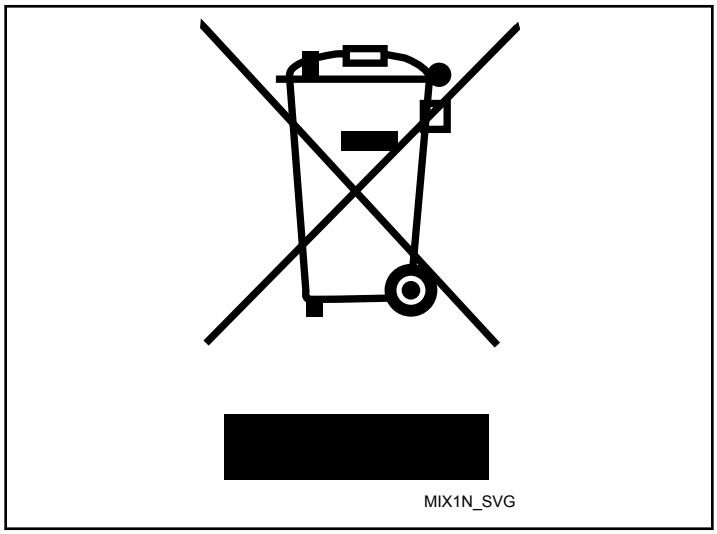

图 44

设备处理办法

该设备根据欧盟关于电子及电子废弃物指令 (WEEE) 2002/96/EC 进行标示。

该标志常见于产品或其包装上，表示本产品不应被当作家庭废弃物进行处理。参见*图 44* 。相反，其应被移交至回收电气和电子设备的收集点。对本产品的正确处理将有助于避免因处理不当而对环境和人类健康所造成的潜在负面影响。物质回收将有利于自然资源的保护。有关本产品回收的更多详细信息，请联系当地市政办公室、家庭废弃物处理服务中心，或本产品的购买处。

中国危害性物质限制指令(RoHS)

危害性物质/元素及含量表　　依据中国《电器电子产品有害物质限制使用管理办法》

危害性物质						
部件名称	铅 （Pb）	汞 （Hg）	镉 （Cd）	六价铬 （CR[VI]）	聚溴联苯 （PBB）	聚溴二苯醚 （PBDE）
PCBs	X	O	O	O	O	O
机电部件	O	O	O	O	O	O
电缆和电线	O	O	O	O	O	O
金属部件	O	O	O	O	O	O
塑料部件	O	O	O	O	O	O
电池	O	O	O	O	O	O
软管和管道	O	O	O	O	O	O
织物	O	O	O	O	O	O
同步带	O	O	O	O	O	O
绝缘材料	O	O	O	O	O	O
玻璃	O	O	O	O	O	O
显示	O	O	O	O	O	O

此表依据 SJ/T-11364 的规定编制。

O：表示该有害物质在该部件所有均质材料中的含量均在 GB/T 26572 规定的限量要求以下。

X：表示该有害物质至少在该部件的某一均质材料中的含量超出 GB/T 26572 标准规定的限量要求。

此表中所有名称中含“X”的部件均符合欧盟 RoHS 立法。

注: 环保使用期限的参考标识取决于产品正常工作的温度和湿度等条件。

	本产品在正常使用情况下， 环保使用期限为 15 年。