Maximum Performance

UA332-520

ОСОБЕННОСТИ

- Жесткое крепления
- Верхняя и передняя панели из нержавеющей стали, черные боковые панели
- Внутренний и внешний барабаны из нержавеющей стали
- PROform –легко управляемый микропроцессор
- Запатентованный диспенсер для моющих средств
- Клапана подвода воды большой мощности
- Большие сливные клапана (2 x Ø 76 mm)
- Легкий доступ ко всем важным частям машины со стороны лицевой панели
- Большой загрузочный люк для легкой загрузки и выгрузки белья

ОПЦИОНАЛЬНО

- Подключение USB на задней панели
- Возможность подключения жидких моющих средств
- Дозировочные насосы для жидких моющих средств
- Комплект для повторного использования воды
- Паровой нагрев
- 3 й впускной клапан

СРЕДНЕСКОРОСТНЫЕ СТИРАЛЬНО- ОТЖИМНЫЕ АВТОМАТЫ

		UA332	UA520
ПРОИЗВОДИТЕЛЬНОСТЬ			
ЗАГРУЗКА (1:10)	КГ	35	52
ОБЪЕМ БАРАБАНА	Л	332	520
ДИАМЕТР БАРАБАНА	mm	914	914
СКОРОСТЬ ВРАЩЕНИЯ			
ПРИ СТИРКЕ	ОБ/М	38	38
ПРИ ОТЖИМЕ	ОБ/М	540	440
G-ФАКТОР	G	150	100
ОБОГРЕВ			
ЭЛЕКТР.	КВТ	27	40,6
ПАР	БАР	1-8	1-8
ГОРЯЧЕЙ ВОДОЙ	˚C	90	90
УРОВЕНЬ ШУМА	ДБ (А)	<65	<65
ПОДВОД ВОДЫ	BSP	3/4˝	3/4˝
ДАВЛЕНИЕ ВОДЫ	КПА	100-800	100-800
ДАВЛЕНИЕ РЕКУП. ВОДЫ	КПА	300-500	300-500
СКОРОСТЬ ВПУСКА ВОДЫ	l/min	66-188	183-518
ПОДВОД СЛИВА	Ø mm	2 x 76	2 x 76
СКОРОСТЬ СЛИВА ВОДЫ	l/min	2 x 210	2 x 210
ПОДВО ПАРА	BSP	3/4"	3/4"
ДАВЛЕНИЕ ПАРА	kPa	100-800	100-800
ТРАНСПОРТНЫЕ ГАБАРИТЫ			
ВЕС БРУТТО	КГ	450	570
ВЕС НЕТТО	КГ	410	520
РАЗМЕР В Х Ш Х Г	mm	1625 x 1088 x 1060	1625 x 1088 x 1345

ВИД СПЕРЕДИ **ВИД СЛЕВА** **ВИД СЗАДИ**

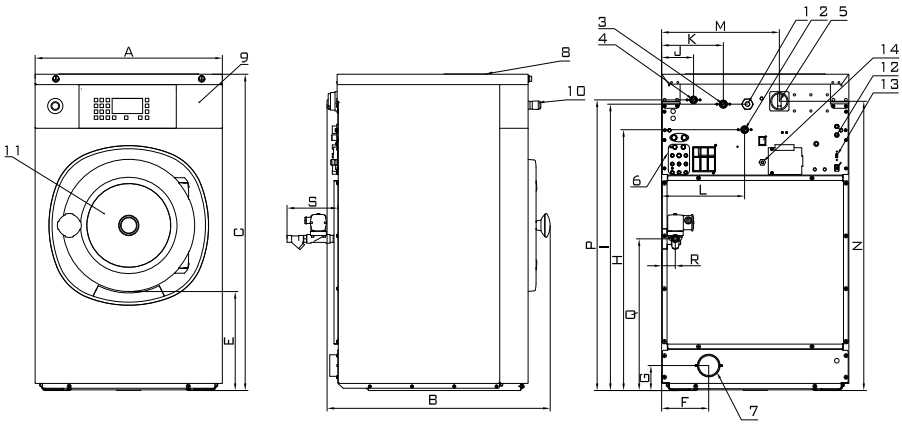

1. Электрическое подключение
2. Подвод горячей воды
3. Подвод хол. жесткой воды
4. Подвод хол. мягкой воды
5. Центральный выключатель
6. Подключение дозир. насосов
7. Сливной клапан
8. Диспенсер
9. Панель управления
10. Аварийная кнопка
11. Загрузочный люк Ø 460 мм
12. Предохранители
13. USB порт
14. Электр. подлючение дозир. насосов

TYPE	A	B	C	D	E	F	G	H	I	J	K	L	M	N	O	P	Q	S	T
UA 332	1060	1030	1500	936	465	318	120	1326	1366	113	248	383	671	1349	1413	528	66	145	482
UA 520	1060	1315	1500	1221	465	318	120	1414	1374	88	223	363	671	1349	1332	528	66	145	482
	ширина	глубина	высота																

TO LEARN MORE, OR TO FIND A DISTRIBUTOR IN YOUR AREA, VISIT UNIMAC.COM
ALLIANCE LAUNDRY SYSTEMS - SHEPARD ST, RIPON WI 54971 - +1 800 587 5458

Consult your UniMac® distributor for details. For the most accurate information, the installation guide should be used for all design and construction purposes. Due to continuous product improvements, design and specifications subject to change without notice. The quality management systems at Alliance Laundry Systems' Ripon facility has been registered to ISO 9001:2008.

©2020 Alliance Laundry Systems LLC.

UniMac® by Alliance Laundry Systems